Expert-Safe E

Operating instructions

BURG-WÄCHTER
Altenhofer Weg 15
58300 Wetter, Germany
info@burg.biz
www.burg.biz

www.burg.biz

de Deutsch 2
en English 5
fr Français 8
nl Nederlands 11
cs Česky 14
sk Slovenský 17
hu Magyar 20
dk Dansk 23
sl Slovensko 26
bg български 29
hr Hrvatski 32
lv Latvietis 35
et Eestlane 38
lt Lietuvis 41

Weitere Sprachen auf:
www.burg.biz

Further languages at:
www.burg.biz

Abbildung

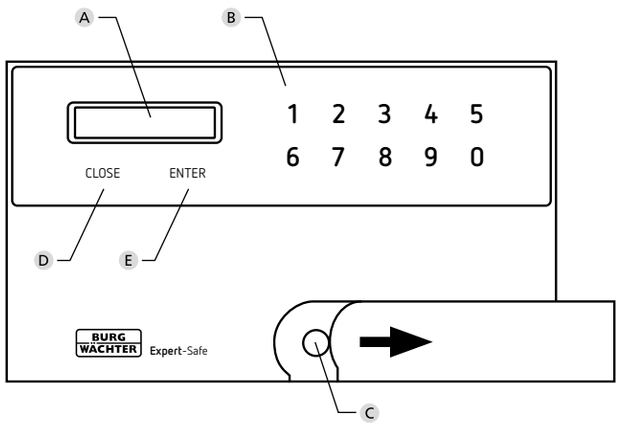

A **Display**

B **Ziffer-Tasten**

C **Notschloss**

D **CLOSE-Taste**
Verschließen des Schlosses

E **ENTER-Taste**
Einschalten und Bestätigung der Codeeingabe

Vorwort

Sehr geehrte Kundin,
Sehr geehrter Kunde,

vielen Dank, dass Sie sich für einen Tresor der Serie Expert-Safe aus dem Hause BURG-WÄCHTER entschieden haben. Dieser Tresor wurde nach den neuesten technischen Möglichkeiten entwickelt bzw. produziert. Diese Serie kann im Standard- und Hotelmodus betrieben werden. Zusätzlich haben alle Tresore ein mechanisches Notschloss integriert.

Wichtig: Bitte lesen Sie die gesamte Bedienungsanleitung, bevor Sie mit der Programmierung beginnen.

Wir wünschen Ihnen viel Freude mit Ihrem neuen Expert-Safe-Tresor.
Ihr BURG-WÄCHTER Team

Notschlossbedienung

Bedienen Sie die Elektronik niemals mit eingesetztem Notschlüssel. Falls dies vorgekommen ist, entfernen Sie den Notschlüssel und drücken auf „Close“, bis der Tresor ordnungsgemäß verriegelt ist.

Beachten Sie beim Batteriewechsel:

Falls Sie die Tür mit dem Notschlüssel geöffnet haben, vergewissern Sie sich vor dem Batteriewechsel, dass Sie den Notschlüssel ordnungsgemäß wieder entfernt haben. Bedienen Sie die Elektronik nur, wenn der Notschlüssel ordnungsgemäß entfernt wurde.

Wichtige Hinweise

- Bewahren Sie die Codes und Notschlüssel an einem sicheren Ort **außerhalb** des Tresors auf. (Das Notschloss befindet sich unterhalb des Tastenfeldes, hinter der seitlich verschiebbaren Abdeckung).
- Einfache Codes, die leicht zu erraten sind (z. B. 1-2-3-4-5-6), sollten unter keinen Umständen verwendet werden.
- Persönliche Daten (z. B. Geburtstage) oder andere Daten, auf die bei Kenntnis über den Codeinhaber geschlossen werden könnte, sollten unter keinen Umständen als Code verwendet werden.
- Falls der Tresor eine längere Zeit nicht benutzt werden soll, entnehmen Sie bitte die Batterien.
- Aus Sicherheitsgründen sollten die Werkseinstellungen von Benutzer- und Generalcode unbedingt auf individuelle Codes geändert werden.
- Der Tresor erreicht seine vorgesehene Schutzfunktion erst nach der Befestigung an einem massiven Gebäudeteil. Bitte verwenden Sie die vorgesehenen Verankerungspunkte (an Wand und / oder Boden), um die notwendige ortsfeste Verbindung herzustellen. Für die Feuerschutzfunktion platzieren Sie den Tresor rückseitig direkt an einem massiven Gebäudeteil.

  In Kombination mit der BURG-WÄCHTER Feuerschutztasche FB500 erhalten Sie bis zu 15 Minuten Feuerschutz für Papierdokumente bei bis zu 700°C (im BURG-WÄCHTER-Labor geprüft).
- Bei eventuellen Fragen oder Problemen wenden Sie sich bitte an ihren Händler.

Allgemeines

Zur Bedienung des Tresors stehen ein Generalcode und ein Benutzercode zur Verfügung.

Der Generalcode ist immer 8-stellig.
Der Benutzercode kann 3 bis 6-stellig gewählt werden.

Generalcode: 1-2-3-4-5-6-7-8 (Werkseinstellung)

Benutzercode: 1-6-8 (Werkseinstellung)

Technische Daten

Sperrzeiten:	Nach 3x falscher Codeeingabe: 5 Minuten
Spannungsversorgung:	4x AA MIGNON LR6 ALKALINE
Zulässige Umgebungs-bedingungen	-15 °C bis + 50 °C bis zu 95 % rel. Luftfeuchtigkeit (nicht kondensierend)

Signaltöne + Anzeige im Display

1x Kurz	Tastenbestätigung. Start Verriegelungsprozess, Verriegelungsprozess erfolgreich abgeschlossen
2x Kurz	Korrekte Eingabe. Start Öffnungsvorgang, User/ Generalcode gespeichert
3x Kurz	Falsche Eingabe (CODE-ERROR)
8x Kurz +„BLOCK“	Falls der Notschlüssel im Schloss steckt, bitte abziehen! Wenn der Notschlüssel nicht ein-gesetzt ist, bitte etwaiges Hindernis in der Tür beseitigen, damit diese richtig schließen kann!
8x Kurz +„ERROR“	Wechseln Sie die Batterien aus und starten Sie den Vorgang bei geöffneter Tür neu. Bei erneuter Fehlermeldung kontaktieren Sie den technischen Service

Inbetriebnahme

- Entfernen Sie den Batterietrennstreifen aus dem Batteriefach auf der Unterseite der Elektronik (siehe Abschnitt „Batteriewechsel“).
- Drücken Sie die ENTER-Taste.
- Geben Sie den Benutzercode ein (Werkseinstellung: 1-6-8) und bestätigen Sie mit ENTER.
- Nun kann der Tresor individuell programmiert werden.

BD_Expert-Safe-E_297x210mm_Druckversion_RZ01.indd 2
02.12.2024 09:37:13

Kapitel 1: Bedienung mit Zahlencode

Öffnen mit dem Benutzercode

- Drücken Sie die ENTER-Taste.
- Geben Sie den 3 bis 6-stelligen Benutzercode ein (Werkseinstellung: 1-6-8) und bestätigen Sie mit ENTER. Sie hören 2 kurze Signaltöne.

Die Tür öffnet automatisch.
Wenn Sie 3 kurze Signaltöne hören, wurde ein falscher Code eingegeben. Bitte versuchen Sie es erneut.

Schließen

Drücken und halten Sie die Tresortür zu. Die Tür verriegelt automatisch, wenn Sie die CLOSE-Taste drücken. Sie hören einen kurzen Signalton am Ende des Schließvorgangs, die Tür ist erfolgreich verriegelt.

Achtung: Wenn die Riegel auf ein Hindernis stoßen und nicht bis zum Ende ausfahren können, hören Sie 8 kurze Signaltöne und sehen „BLOCK“ in der Anzeige. Der Tresor kann nicht verschlossen werden.
Wenn diese Meldung erscheint und sich der Notschlüssel noch im Schloss befinden sollte, ziehen Sie ihn ab! Falls sich der Notschlüssel nicht im Schloss befindet, prüfen Sie, ob sich ein Hindernis in der Tür befindet und entfernen Sie es gegebenenfalls, damit diese richtig schließen kann!

Bitte wiederholen Sie danach den Vorgang.

Programmieren des Benutzercodes

Die Tür muss offen und die Riegel müssen **eingefahren** sein.

- Drücken Sie die ENTER-Taste.
- Geben Sie den neuen Benutzercode ein (3 bis max. 6 Stellen) und bestätigen Sie mit der ENTER-Taste.
- Sie hören 2 Töne und im Display erscheint die Meldung „GOOD“, die Elektronik hat den neuen Code gespeichert.
- Drücken Sie die CLOSE-Taste.

Die Riegelbolzen fahren heraus. Der Benutzercode wurde erfolgreich programmiert.

Falsche Eingaben

Im geschlossenen Zustand akzeptiert der Tresor keine falschen Code-Eingaben. Auf dem Display sehen Sie in diesen Fällen „CODE-ERROR“ und Sie hören 3 kurze Signaltöne. Beim dritten falschen Versuch sperrt die Elektronik den Tresor für 5 Minuten. Nach dieser Zeit kann der Tresor mit dem Generalcode oder richtigem Benutzercode geöffnet werden. Wenn Sie eine falsche Ziffer getippt haben, können Sie diese Eingabe mit der CLOSE-Taste löschen.

Öffnen mit Generalcode

- Drücken Sie die ENTER-Taste.
- Geben Sie Ihren Generalcode ein (Werkseinstellung 1-2-3-4-5-6-7-8) und bestätigen Sie mit ENTER.

Im Display wird „PASS 1“ angezeigt und 10 Sekunden hochgezählt.
Nach Ablauf dieser Zeit hören sie zwei kurze Signaltöne, die Tür öffnet automatisch.

Achtung: Bei Eingabe des Generalcodes wird der zuletzt programmierte Benutzercode kurz angezeigt und dann gelöscht. Der Benutzercode muss daraufhin neu programmiert werden (siehe „Programmierung des Benutzercodes“). Die Tür lässt sich nur verriegeln, wenn ein Benutzercode programmiert ist.

Programmieren des Generalcodes

Die Tür muss offen und die Riegel müssen **ausgefahren** sein.

- Drücken Sie die ENTER-Taste.
- Geben Sie den Generalcode ein (Werkseinstellung 1-2-3-4-5-6-7-8) und bestätigen Sie mit ENTER.
- Es wird „PASS 1“ angezeigt und 10 Sekunden hochgezählt. Drücken Sie **Innerhalb dieser Zeit** erneut die ENTER-Taste.
- Geben Sie nun den neuen Generalcode ein (8 Stellen) und bestätigen Sie mit ENTER.
- Im Display erscheint die Anzeige „REPEAT“.
- Geben Sie den neuen Generalcode ein zweites Mal ein und bestätigen Sie mit ENTER.
- Die Elektronik hat den neuen Code gespeichert, wenn Sie im Display „GOOD“ sehen.
- Sie hören 2 kurze Signaltöne

Der Generalcode wurde erfolgreich programmiert.

Kapitel 2: Bedienung im Hotelmodus

Besonderheiten der Hotel-Version

Soll der Tresor in der Hotel-Version betrieben werden, kann dies durch den General-Code umgestellt werden. Die Tür muss **offen** und die Riegel müssen **ausgefahren** sein.

- Drücken Sie die ENTER-Taste.
- Geben Sie Ihren Generalcode ein (Werkseinstellung 1-2-3-4-5-6-7-8) und bestätigen Sie mit ENTER.
- Es wird „PASS 1“ angezeigt und 10 Sekunden hochgezählt. Drücken Sie **Innerhalb dieser Zeit** erneut die ENTER-Taste.
- Geben Sie den Code „16805“ ein und bestätigen Sie die Umstellung mit ENTER. Im Display erscheint „SET-05“. Sie hören 2 kurze Signaltöne

Die Umstellung in den Hotelmodus war erfolgreich. Wenn die Tür nun länger als 5 Minuten offen stehen bleibt, wird der Benutzercode automatisch gelöscht und muss erneut programmiert werden.

Möchten Sie wieder in den Normalmodus zurückgehen, verfahren Sie wie oben angegeben und nutzen Sie an entsprechender Stelle den Code „16800“. Es erscheint „SET-00“ in der Anzeige und der Benutzercode ist auch bei offener Tür zeitlich unbegrenzt gültig.

Mögliche Fehlermeldungen (Displayanzeige)

CODE-ERROR	Falsche Code-Eingabe
BLOCK	• Die Riegel stoßen auf ein Hindernis und können nicht bis zum Ende ausfahren • Die Elektronik wurde bedient ohne den Notschlüssel zu entfernen. > Entfernen Sie das Hindernis und/oder den Notschlüssel und starten den Vorgang neu. • Bei Wiederholung der Fehlermeldung, wechseln Sie die Batterien und starten den Vorgang **bei geöffneter Tür** neu. Bei erneuter Fehlermeldung kontaktieren Sie den technischen Service.
LOW BATT	Batterien zu schwach
ERROR	• Starten Sie den Vorgang neu. • Bei Wiederholung der Fehlermeldung, wechseln Sie die Batterien und starten den Vorgang **bei geöffneter Tür** neu. Bei erneuter Fehlermeldung kontaktieren Sie den technischen Service

BD_Expert-Safe-E_297x210mm_Druckversion_RZ01.indd 3
02.12.2024 09:37:13

Batteriewechsel

Wenn im Display „LOW BATT“ angezeigt wird ersetzen Sie bitte zeitnah die Batterien.

Falls die Batterien bereits entladen sind und die Tür mit dem Notschlüssel geöffnet wurde vergewissern Sie sich, dass Sie den Notschlüssel nach dem Öffnen ordnungsgemäß wieder entfernt haben bevor Sie die Batterien wechseln.

Entfernen Sie die beiden Schrauben auf der Unterseite der Schlosselektronik. Hierzu benötigen Sie einen Torx T 8 Schraubendreher. Dieser ist im Lieferumfang enthalten.

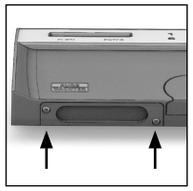

Lassen Sie den Deckel zusammen mit den Batterien nach unten herausgleiten.

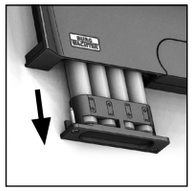

Enfernen Sie die alten Batterien und entsorgen Sie sie gemäß der Entsorgungshinweise des Abschnitts „Entsorgung des Gerätes“.

Ersetzen Sie die Batterien durch neue (4 x AA Mignon LR 6 Alkaline). Legen Sie die Batterien gemäß der Zeichnungen in den Batteriehalterungen ein (korrekte Polung beachten). Bitte benutzen Sie Markenbatterien und keine Akkus..

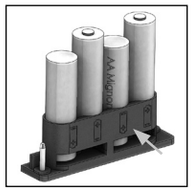

Schieben Sie den Deckel samt Batterien wieder in die Schlosselektronik und schrauben Sie sie fest.

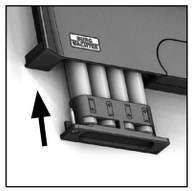

Gewährleistung

BURG-WÄCHTER Produkte werden entsprechend den zum Produktionszeitpunkt geltenden technischen Standards und unter Einhaltung unserer Qualitätsstandards produziert. Die Gewährleistung beinhaltet ausschließlich Mängel, welche nachweislich auf Herstellungs- oder Materialfehler zum Verkaufszeitpunkt zurückzuführen sind. Die Gewährleistung endet nach zwei Jahren, weitere Ansprüche sind ausgeschlossen. Entstandene Mängel und Schäden durch z. B. Transport, Fehlbedienung, unsachgemäße Anwendung, Verschleiß etc. sind von der Gewährleistung ausgeschlossen. Die Batterien sind von der Gewährleistung ausgenommen. Festgestellte Mängel müssen schriftlich, inkl. Original-Kaufbeleg und kurzer Fehlerbeschreibung, bei Ihrem Verkäufer eingereicht werden. Nach Prüfung innerhalb einer angemessenen Zeit entscheidet der Gewährleistungsgeber über eine mögliche Reparatur oder einen Austausch.

Achtung:
Um Ihnen ein qualitativ einwandfreies und hochwertiges Produkt zu liefern und Ihnen im Service- oder Reparaturfall optimal zu helfen, ist es erforderlich, das fehlerhafte oder defekte Geräte zusammen mit dem gültigen Generalcode bei Ihrem Händler zusammen mit dem Originalkaufbeleg (oder eine Kopie oder digitalem Scan davon) vorgelegt werden.

Bei Rücksendungen aufgrund Ihres Widerrufrechts müssen sich darüber hinaus alle Geräteteile unbeschädigt in Werkseinstellung befinden. Im Falle einer Nichtbeachtung erlischt die Gewährleistung.

Entsorgung des Gerätes

Bitte helfen Sie Abfall zu vermeiden. Sollten Sie zu einem Zeitpunkt beabsichtigen, diesen Tresor zu entsorgen, denken Sie bitte daran, dass viele Bestandteile dieses Gerätes aus wertvollen Materialien bestehen, welche recycelt werden können.

Wir weisen darauf hin, dass derart gekennzeichnete Elektro- und Elektronikgeräte sowie Batterien nicht über den Hausmüll, sondern getrennt bzw. separat gesammelt werden müssen. Bitte erkundigen Sie sich bei der zuständigen Stelle in Ihrer Stadt/Gemeinde nach Sammelstellen für Batterien und Elektromüll.

Hiermit erklärt die BURG-WÄCHTER, dass das vorliegende Gerät den Richtlinien 2014/30/EU, (EMC) und der 2011/65/EU (RoHS) entspricht.

Der vollständge Text der EU-Konformitätserklärung ist abrufbar unter der Internetadresse:
https://burg.biz/pages/eu-konformitaetserklaerung

Sicherheitsempfehlung

Bitte reinigen Sie gelegentlich mit einem Mikrofasertuch (z. B. Brillenputztuch) die Tastaturbedienfläche, um etwaige Fingerabdrücke auf der Tastaturoberfläche zu entfernen.

Druck- und Satzfehler sowie technische Änderungen vorbehalten.

Notizen

BD_Expert-Safe-E_297x210mm_Druckversion_RZ01.indd 4

02.12.2024 09:37:17

Figure

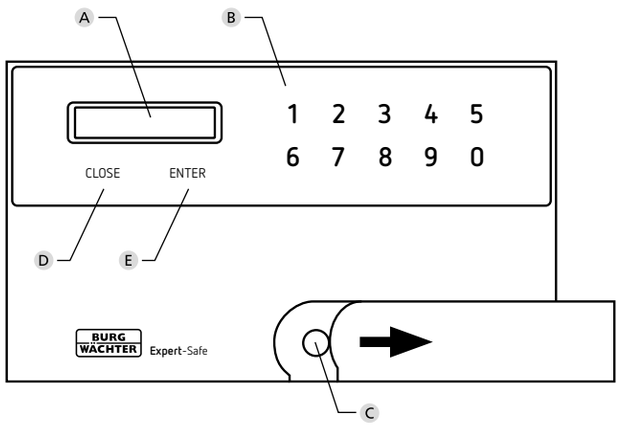

A **Display**

B **Numeric buttons**

C **Emergency lock**

D **CLOSE button**
Closing the lock

E **ENTER button**
Switching on and confirming code entry

Foreword

Dear Customer,

Thank you for deciding in favour of a safe from the Expert-Safe range from BURG-WÄCHTER. This safe has been developed and produced in accordance with the latest technical standards. This range can be operated both in standard and hotel mode. All safes also have an integrated mechanical emergency lock.

Important: Please read the entire operating instructions before you start programming.

We hope you enjoy your new safe "Expert-Safe".
Your BURG-WÄCHTER team

Emergency lock operation

Under no circumstances should you operate the electronics with an emergency key inserted. It this has occurred, remove the emergency key and press "Close" until the safe is properly locked.

Please note when replacing the battery:

If the door was opened using the emergency key, make sure that you have removed the emergency key again before replacing the battery. The electronics may only be operated if the emergency key has been properly removed.

Important notes

- Always keep the codes and emergency keys in a safe place **outside** the safe. (The emergency lock is located under the keypad, behind the cover that slides to the side).
- Simple codes that are easy to guess (e.g. 1-2-3-4-5-6) should not be used under any circumstances.
- Personal data (e.g. birthdays) or other data that may be concluded with knowledge of the code owner should not be used as a code under any circumstances.
- Remove the batteries if the safe is not to be used for a longer period of time.
- For security reasons, it is essential to change the factory settings of the user code and master code to individual codes.
- The safe must be securely anchored for it to achieve its approved protection function. Please use the anchoring points provided (on wall and / or floor) to establish the required fixed connection. For the fire protection function, the safe should be placed directly against the rear wall of a solid part of the building.

  In combination with the BURG-WÄCHTER fire protection bag FB500 provides up to 15 minutes fire protection for paper documents at temperatures up to 700° C (tested in the BURG-WÄCHTER laboratory).
- If you have any questions, please contact your dealer.

General information

There is a master code and a user code available for operating the safe.

The master code always has 8 digits.
The user code can have between 3 and 6 digits.

Master code: 1-2-3-4-5-6-7-8 (factory)

User code: 1-6-8 (factory)

Technical details

Blocking times:	After 3 incorrect code entries: 5 minutes
Power supply:	4x AA MIGNON LR6 ALKALINE
Permitted ambient conditions	-15 °C to + 50 °C up to 95 % rel. humidity (non-condensing)

Signal tones + message in the display

1x short	Button confirmation. Start locking process, locking process successfully completed
2x short	Correct entry. Start opening process, user/master code saved
3x short	Incorrect entry (CODE-ERROR)
8x short + "BLOCK"	Remove the emergency key if it is inserted in the lock! If the emergency key is not inserted, please remove any obstruction in the door so that it can close properly!
8x short + "ERROR"	Replace the batteries and restart the process with the door open. Contact the technical service if the error message reappears

Activation

- Remove the battery separator strip from the battery compartment on the underside of the electronics (see section "Replacing the battery").
- Press the ENTER button.
- Enter the user code (factory setting: 1-6-8) and confirm with ENTER.
- The safe can now be individually programmed.

BD_Expert-Safe-E_297x210mm_Druckversion_RZ01.indd 5

02.12.2024 09:37:17

Chapter 1: Operation with numerical code

Opening with the user code

- Press the ENTER button.
- Enter the 3 to 6 digit PIN code (factory setting: 1-6-8) and confirm with ENTER. You will hear 2 short beeps.

The door will open automatically.
If you hear 3 short beeps, an incorrect code has been entered.
Please try again.

Closing

Push and hold the safe door closed. The door will lock automatically when the CLOSE button is pressed. A short beep is heard at the end of the closing process, the door is now successfully locked.

Attention: If there is a blockage and the bolts cannot extend to the end, you will hear 8 short beeps and the message "BLOCK" will appear on the display. The safe cannot be locked.
If this message appears and the emergency key is still in the lock, remove it!
If the emergency key is not inserted, please check for any obstruction and remove it so that the door can close properly!

Then please repeat the process.

Programming the user code

The door must be open and the bolts must be **retracted**.

- Press the ENTER button.
- Enter the new user code (between 3 and max. 6 digits) and confirm with the ENTER button.
- You will hear 2 beeps and the message "GOOD" appears in the display, indicating that the electronics have saved the new code.
- Press the CLOSE button.

The locking bolts will extend out. The user code has been successfully programmed.

Incorrect entries

The safe will not accept incorrect code entries when closed. In these cases, "CODE-ERROR" will appear on the display and you will hear 3 short beeps.
A third successive incorrect attempt will result in the electronics blocking any further entries for 5 minutes. After this time, the safe can be opened with the master code or the correct user code. If an incorrect digit has been entered, it can be cleared by pressing the CLOSE button.

Opening with master code

- Press the ENTER button.
- Enter the master code (factory setting 1-2-3-4-5-6-7-8) and confirm with ENTER.

The display shows "PASS 1" and counts down for 10 seconds. After this time, you will hear two short beeps and the door will open automatically.

Attention: When the master code is entered, the last programmed user code is briefly displayed and then deleted. The user code must then be reprogrammed (see "Programming the user code").
The door can only be locked if a user code has been programmed.

Programming the master code

The door must be open and the bolts must be **extended**.

- Press the ENTER button.
- Enter the master code (factory setting 1-2-3-4-5-6-7-8) and confirm with ENTER.
- The display shows "PASS 1" and counts down for 10 seconds. **Within this time**, press the ENTER button again.
- Now enter the new master code (8 digits) and confirm with ENTER.
- "REPEAT" appears on the display.
- Enter the new master code a second time and confirm with ENTER.
- The new code has been saved by the electronics when "GOOD" appears on the display.
- You will hear 2 short beeps

The master code has been successfully programmed.

Chapter 2: Operating in hotel mode

Features of the hotel mode

When the safe is to be operated in hotel mode, this can be configured using the master code. The door must be **open** and the bolts must be **extended**.

- Press the ENTER button.
- Enter the master code (factory setting 1-2-3-4-5-6-7-8) and confirm with ENTER.
- The display shows "PASS 1" and counts down for 10 seconds. **Within this time**, press the ENTER button again.
- Enter the code "16805" and confirm by pressing ENTER. "SET-05" appears in the display. You will hear 2 short beeps

Setting to hotel mode was successful. If the door is now left open for longer than 5 minutes, the user code is automatically cancelled and must be programmed again.

To return to normal mode, proceed as described above and use the code "16800" accordingly. "SET-00" appears in the display and the user code is valid without time limit even when the door is left open.

Possible error messages (display screen)

CODE-ERROR	Incorrect code entry
BLOCK	• The bolts hit an obstacle and cannot extend to the end • The electronics were operated without removing the emergency key. > Remove the obstacle and/or the emergency key and restart the process. • If the error message is repeated, replace the batteries and restart the process with **the door open**. Contact the technical service if the error message reappears.
LOW BATT	Batteries are too low
ERROR	• Restart the process. • If the error message is repeated, replace the batteries and restart the process with **the door open.** Contact the technical service if the error message reappears

BD_Expert-Safe-E_297x210mm_Druckversion_RZ01.indd 6
02.12.2024 09:37:20

Battery replacement

When "LOW BATT" appears on the display, please replace the batteries as soon as possible.

If the batteries are already exhausted and the door was opened with the emergency key, make sure that you have properly removed the emergency key after opening the door before replacing the batteries.

Remove the two screws on the underside of the lock electronics. This will require a Torx T 8 screwdriver. This is included in delivery.

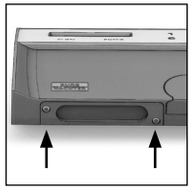

Let the lid slide out together with the batteries.

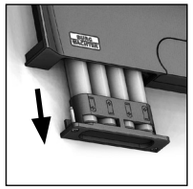

Remove and dispose of the old batteries in accordance with the disposal instructions in the "Disposing of the device" section.

Replace the batteries with new ones (4 x AA Mignon LR 6 Alkaline). Insert the batteries in the battery holders as shown in the drawings (observe correct polarity). Please use branded batteries and no rechargeable batteries.

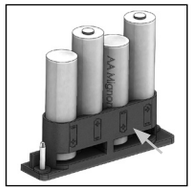

Push the lid and batteries back into the locking electronics and screw them tight.

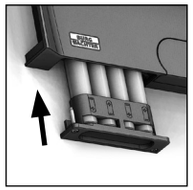

Warranty

BURG-WÄCHTER products comply with the technical standards in force at the time of production and adhere to our own quality standards. The guarantee only covers defects which can be proved to have resulted from production or material defects at the time of purchase. The guarantee expires after two years; further claims are excluded. Defects and damage arising through transport, incorrect operation, improper use, wear and tear etc. are excluded from the warranty. The batteries are not included in the guarantee. A short description of any defects identified must be made in writing and the device returned to the place it was bought, together with the original packaging. After the device has been tested, and within an appropriate period of time, the guarantor will decide whether or not to repair or exchange the item.

Attention:
In order to deliver a flawless and high quality product to you and to better assist you in case of service or repair, it is necessary that faulty or defective devices together with the valid master code be presented to your dealer along with the original proof of purchase (or a copy or digital scan).

For returns, all undamaged device parts must furthermore be in the factory setting due to your right of revocation. Failure to comply with this will invalidate the warranty.

Disposal of the device

Please help to avoid waste. If you intend to dispose of this safe at any time, please remember that many of the components of this device are made from valuable materials that can be recycled.

Please be aware that electrical and electronic equipment and batteries marked in this way must not be disposed of with household waste but collected separately. Please obtain information on the collecting points for electrical waste from the responsible authority of your city/municipality.

BURG-WÄCHTER hereby declares that this device complies with the Directives 2014/30/EU, (EMC) and 2011/65/EU (RoHS).

The complete text of the EU Declaration of Conformity is available at the Internet address:
https://burg.biz/pages/eu-konformitaetserklaerung

Safety recommendation

Please clean the keyboard operating surface periodically with a microfibre cloth (e.g. glasses cleaning cloth for spectacles) to remove any fingerprints on the keyboard surface.

Printing and typesetting errors as well as technical changes reserved.

Notes

BD_Expert-Safe-E_297x210mm_Druckversion_RZ01.indd 7

02.12.2024 09:37:22

Illustration

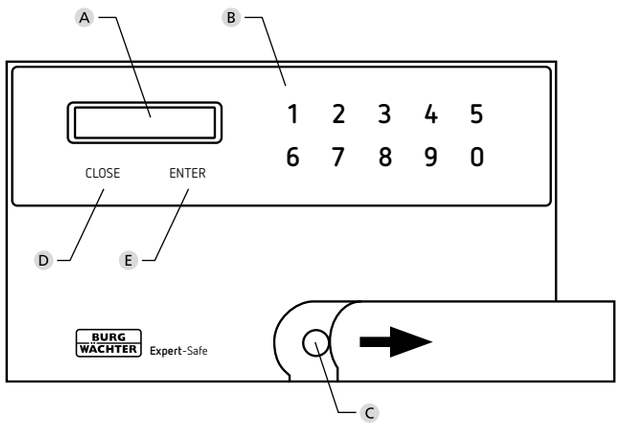

A **Affichage**

B **Touches numériques**

C **Serrure d'urgence**

D **Touche CLOSE**
Fermeture de la serrure

E **Touche ENTER**
Activation et confirmation de la saisie du code

Préambule

Chère cliente,
cher client,

Merci d'avoir choisi un coffre-fort de la série Expert-Safe de la maison BURG-WÄCHTER. Ce coffre-fort a été conçu et fabriqué avec les moyens techniques les plus récents. Cette série peut être utilisée en mode standard et hôtel. De plus, une serrure d'urgence mécanique est intégrée dans tous les coffres-forts.

Important : Veuillez lire le mode d'emploi en entier avant de commencer la programmation.

Nous vous souhaitons beaucoup de plaisir avec votre nouveau coffre-fort Expert-Safe.
L'équipe BURG-WÄCHTER

Commande de la serrure de secours

N'utilisez jamais l'électronique lorsque la clé de secours est encore insérée. Si cela s'est quand même produit, retirez la clé de secours et appuyez sur « Close » jusqu'à ce que le coffre-fort soit correctement verrouillé.

Pour le remplacement des batteries, suivez les instructions suivantes :

Si vous avez ouvert la porte avec la clé de secours, assurez-vous que vous avez correctement retiré la clé de secours avant de remplacer les batteries. N'utilisez l'électronique que si la clé de secours a été correctement retirée.

Informations importantes

- Conservez les codes et la clé de secours en lieu sûr à **l'extérieur** du coffre-fort. (La serrure d'urgence se trouve sous le clavier, derrière le couvercle latéral coulissant).
- Des codes simples et faciles à deviner (par ex. 1-2-3-4-5-6) ne doivent absolument pas être employés.
- Des données personnelles (par ex. dates d'anniversaire) ou d'autres données, dont des personnes malveillantes pourraient avoir connaissance, ne doivent aucunement être employées.
- Si le coffre-fort ne doit pas être utilisé sur une durée prolongée, prière d'en ôter les piles.
- Pour des raisons de sécurité, les configurations d'usine des codes maître général et d'utilisateur ne doivent pas être changées en codes individuels.
- Le coffre-fort ne remplit la fonction de protection pour lequel il est prévu qu'après avoir été fixé sur la partie massive d'un bâtiment. Veuillez vous servir des points d'ancrage prévus à cet effet (par ex. mur et/ou sol) pour établir la liaison la plus stable nécessaire. Pour la fonction de protection contre l'incendie, placez le dos du coffre-fort directement contre une partie massive du bâtiment.

  En combinaison avec le sac ignifuge de BURG-WÄCHTER, vous obtenez jusqu'à 15 minutes de protection anti-incendie pour les documents papier jusqu'à 700 °C (testé dans le laboratoire de BURG-WÄCHTER).
- Veuillez vous adresser à votre revendeur en cas de questions ou de problèmes éventuels.

Généralités

Un code maître général d'utilisateur et un code utilisateur digitales sont disponibles pour l'utilisation du coffre-fort.

Le code maître général comporte toujours 8 positions.
Pour le code d'utilisateur, on peut sélectionner un code de 3 à 6 positions.

Code maître général : 1-2-3-4-5-6-7-8 (configuration d'usine)

Code utilisateur : 1-6-8 (configuration d'usine)

Caractéristiques techniques

Temps de blocage :	Après 3 saisies de code erroné: 5 minutes
Alimentation électrique :	4x piles AA MIGNON LR6 ALCALINE
Conditions ambiantes admissibles	Entre -15 °C et + 50 °C jusqu'à 95 % d'humidité atmosphérique relative (sans condensation)

Signaux sonores + affichage à l'écran

1x court	Confirmation par touche. Démarrage du processus de verrouillage, processus de verrouillage terminé avec succès
2x court	Entrée correcte. Démarrage du processus d'ouverture, code utilisateur/maître général enregistré
3x court	Entrée incorrecte (CODE-ERROR)
8x court + « BLOCK »	Si la clé d'urgence est insérée dans la serrure, assurez-vous de la retirer ! Si la clé de secours n'est pas insérée, veuillez éliminer tout obstacle dans l'ouverture de la porte afin qu'elle puisse se fermer correctement !
8x court + « ERROR »	Remplacez les batteries et recommencez le processus avec la porte ouverte. Si un nouveau message d'erreur s'affiche, contactez le service technique

Mise en service

- Retirez la bande de séparation des batteries du compartiment à batteries sur la face inférieure de l'électronique (voir la section « Remplacement des batteries »).
- Appuyez sur la touche ENTER.
- Saisissez le code d'utilisateur (configuration d'usine : 1-6-8) et confirmez par ENTER.
- Le coffre-fort peut désormais être programmé individuellement.

BD_Expert-Safe-E_297x210mm_Druckversion_RZ01.indd 8
02.12.2024 09:37:22

Chapitre 1 : Utilisation par code à chiffre

Ouvrir avec le code d'utilisateur

- Appuyez sur la touche ENTER.
- Saisissez le code d'utilisateur à 3 à 6 positions (configuration d'usine : 1-6-8) et confirmez par ENTER. Vous entendez 2 signaux sonores courts.

La porte s'ouvre automatiquement.
Si vous entendez 3 signaux sonores courts, cela signifie qu'un code incorrect a été saisi. Veuillez réessayer.

Fermeture

Appuyez sur la porte du coffre-fort et tenez-la. La porte se verrouille automatiquement en appuyant sur la touche CLOSE. Vous entendez un court signal sonore à la fin du processus de fermeture, la porte est verrouillée avec succès.

Attention : Si les verrous heurtent un obstacle et ne peuvent pas s'étendre jusqu'au bout, vous entendrez 8 courts signaux sonores et le message « BLOCK » s'affichera. Il est impossible de fermer le coffre-fort.
Si ce message s'affiche et que la clé de secours est encore insérée dans la serrure, assurez-vous de la retirer ! Si la clé de secours n'est pas insérée dans la serrure, vérifiez s'il y a un obstacle dans l'ouverture de la porte et retirez-le le cas échéant afin qu'elle puisse se fermer correctement !

Veuillez ensuite recommencer la procédure.

Programmation du code d'utilisateur

La porte doit être ouverte et les cames doivent être **engagées**.

- Appuyez sur la touche ENTER.
- Entrez le nouveau code d'utilisateur (3 à 6 positions max.) et confirmez par la touche ENTER.
- Vous entendez 2 signaux sonores et le message « GOOD » apparaît à l'écran, l'électronique a enregistré le nouveau code.
- Appuyez sur la touche CLOSE.

Les pênes sortent. Le code d'utilisateur a été programmé avec succès.

Entrées incorrectes

Lorsque le coffre-fort est fermé, il n'accepte aucune entrée incorrecte de code. Dans ces cas-là, vous voyez s'afficher sur l'écran « CODE ERROR » et vous entendez 3 signaux sonores courts. Au troisième essai incorrect, l'électronique bloque le coffre-fort pendant 5 minutes. Une fois ce temps écoulé, il est possible d'ouvrir le coffre-fort avec le code maître général ou le code d'utilisateur correct.
Si vous avez tapé un chiffre erroné, vous pouvez effacer cette entrée par la touche CLOSE.

Ouverture par code maître général

- Appuyez sur la touche ENTER.
- Entrez votre code maître général (configuration d'usine : 1-2-3-4-5-6-7-8) et confirmez par ENTER.

« PASS 1 » s'affiche à l'écran et 10 secondes sont décomptées. Une fois ce temps écoulé, vous entendrez deux signaux sonores brefs, et la porte s'ouvre automatiquement.

Attention : En cas d'entrée du code maître général, le code d'utilisateur programmé en dernier s'affiche brièvement puis est effacé. Après quoi le code d'utilisateur doit être reprogrammé (voir « Programmation du code d'utilisateur »).
La porte ne peut être verrouillée que si un code utilisateur est programmé.

Programmation du code maître général

La porte doit être ouverte et les cames doivent être **sorties**.

- Appuyez sur la touche ENTER.
- Entrez le code maître général (configuration d'usine : 1-2-3-4-5-6-7-8) et confirmez par ENTER.
- « PASS 1 » s'affiche à l'écran et 10 secondes sont décomptées. **Pendant ce temps**, appuyez à nouveau sur la touche ENTER.
- Entrez maintenant le nouveau code maître général (8 positions) et confirmez par la touche ENTER.
- Le message « REPEAT » apparaît à l'écran.
- Entrez une seconde fois le nouveau code maître général et confirmez par la touche ENTER.
- L'électronique a mémorisé le nouveau code si vous voyez le message « GOOD » à l'écran.
- Vous entendez 2 signaux sonores courts

Le code maître général a été programmé avec succès.

Chapitre 2 : Utilisation en mode hôtel

Particularités de la version hôtel

Si le coffre-fort doit fonctionner dans la version hôtel, cela peut être modifié à l'aide du code maître général. La **porte** doit être ouverte et les cames doivent être **sorties**.

- Appuyez sur la touche ENTER.
- Entrez votre code maître général (configuration d'usine : 1-2-3-4-5-6-7-8) et confirmez par ENTER.
- « PASS 1 » s'affiche à l'écran et 10 secondes sont décomptées. **Pendant ce temps**, appuyez à nouveau sur la touche ENTER.
- Entrez code sur « 16805 » et confirmez par la touche ENTER. Apparaît à l'écran « SET-05 ». Vous entendez 2 signaux sonores courts

Le changement en mode hôtel a réussi. Si la porte est maintenant laissée ouverte pendant plus de 5 minutes, le code d'utilisateur sera automatiquement supprimé et devra être reprogrammé.

Si vous souhaitez revenir au mode normal, procédez comme ci-dessus et utilisez le code « 16800 » à l'endroit approprié. « SET-00 » apparaît à l'écran et le code utilisateur est valide indéfiniment, même lorsque la porte est ouverte.

Messages d'erreur possibles (Affichage à l'écran)

CODE-ERROR	Entrée de code incorrecte
BLOCK	• Les cames se heurtent à un obstacle et ne peuvent pas sortir jusqu'au bout • L'électronique a été actionnée sans retirer la clé de secours. > Retirez l'obstacle et/ou la clé d'urgence et recommencez l'opération. • Si le message d'erreur apparaît à nouveau, remplacez les batteries et recommencez le processus **avec la porte ouverte**. Si un nouveau message d'erreur s'affiche, contactez le service technique.
LOW BATT	Piles trop faibles
ERROR	• Recommencez le processus. • Si le message d'erreur apparaît à nouveau, remplacez les batteries et recommencez le processus **avec la porte ouverte.** Si un nouveau message d'erreur s'affiche, contactez le service technique

BD_Expert-Safe-E_297x210mm_Druckversion_RZ01.indd 9
02.12.2024 09:37:22

Changement des piles

Si « LOW BATT » est affiché à l'écran, veuillez remplacer les piles dès que possible.

Si les batteries sont déjà épuisées et que la porte a été ouverte avec la clé de secours, assurez-vous d'avoir correctement retiré la clé de secours après l'ouverture de la porte avant de remplacer les batteries.

Retirez les deux vis de fixation sur la face inférieure de l'électronique de verrouillage. Vous aurez besoin d'un tournevis Torx T 8 pour ce faire. compris dans la livraison.

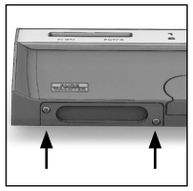

Laissez coulisser hors de l'appareil le couvercle, ensemble avec les batteries.

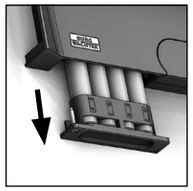

Retirez les piles usagées et éliminez-les conformément aux instructions correspondantes dans la section « Mise au rebut de l'appareil ».

Remplacez les piles par des neuves (4 x piles AA Mignon LR 6 Alcaline). Insérez les piles selon les plans dans les supports de piles (respectez la bonne polarité). Veuillez utiliser des piles de marque, pas des batteries rechargeables.

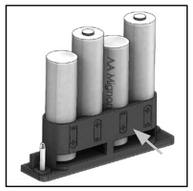

Remettez le couvercle avec les batteries dans l'électronique de verrouillage et serrez les vis.

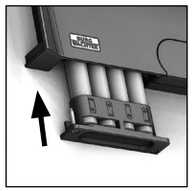

Garantie

Les produits BURG-WÄCHTER sont fabriqués selon les normes techniques en vigueur au moment de leur production et dans le respect de nos standards de qualité. La garantie ne couvre que les défauts qui sont manifestement dus à des défauts de fabrication ou de matériel au moment de la vente. La garantie est valable deux ans, toute autre revendication est exclue. Les défauts et les dommages résultant par ex. du transport, d'une mauvaise manipulation, d'un emploi inadapté, de l'usure, etc. sont exclus de la garantie. Les batteries sont exclues de la garantie. Les défauts constatés doivent être signalés par écrit au vendeur, avec le ticket de caisse original et une brève description du défaut. Après examen le donneur de garantie décide, dans un délai raisonnable, d'une éventuelle réparation ou d'un remplacement.

Attention :
Pour être en mesure de vous fournir un produit de qualité élevée et irréprochable et vous assister au mieux en cas de réparation ou de problème technique, vous devez ramener à votre revendeur les appareils défaillants ou défectueux avec le code administrateur, accompagnés de la preuve d'achat originale (ou une copie ou un scan numérique de celui-ci).

Pour tout renvoi motivé par votre droit de rétractation, tous les éléments des appareils doivent être en configuration d'usine et sans dommages. La garantie n'est plus valable si ces conditions ne sont pas respectées.

Élimination de l'appareil

Merci de contribuer à éviter les déchets. Si vous envisagez un jour d'éliminer ce coffre-fort, n'oubliez pas que de nombreuses pièces de cet appareil se composent de matériaux de valeur recyclables.

Nous rappelons que les appareils électriques et électroniques signalisés de cette façon ainsi que les piles/batteries ne doivent pas être jetés avec les ordures ménagères, mais doivent être collectés séparément. Veuillez vous renseigner auprès du service compétent de votre ville/commune sur les points de collecte pour les piles/batteries et les déchets électroniques.

Par la présente, la société BURG-WÄCHTER déclare que le présent appareil répond aux directives 2014/30/UE, (CEM), et 2011/65/UE (RoHS).

Le texte intégral de la déclaration de conformité UE peut être consulté à l'adresse Internet suivante :
https://burg.biz/pages/eu-konformitaetserklaerung

Recommandation de sécurité

Veuillez nettoyer occasionnellement la surface de travail du clavier avec un chiffon en microfibres (par ex. un chiffon de nettoyage des lunettes) pour en éliminer d'éventuelles empreintes digitales.

Sous réserve d'erreurs et de modifications techniques.

Notes

BD_Expert-Safe-E_297x210mm_Druckversion_RZ01.indd 10

02.12.2024 09:37:26

Afbeelding

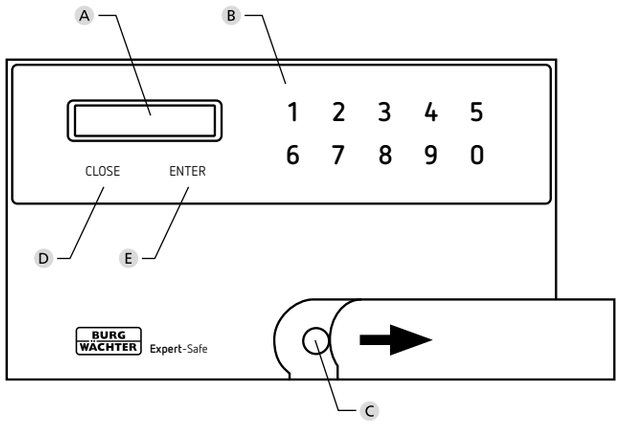

A **Display**

B **Numerieke toetsen**

C **Noodslot**

D **CLOSE-toets**
Sluiten van het slot

E **ENTER-toets**
Inschakelen en bevestiging van de code-invoer

Voorwoord

Geachte klant,

Hartelijk dank dat u voor een kluis van de serie Expert-Safe van BURG-WÄCHTER heeft gekozen. Deze kluis werd volgens de nieuwste technische mogelijkheden ontwikkeld en geproduceerd. Deze serie kan in de standaard- en hotelmodus worden bediend. Daarnaast bevatten alle kluizen een mechanisch noodslot.

Belangrijk: Lees a.u.b. de complete bedieningshandleiding voordat u met programmeren begint.

Wij wensen u veel plezier met uw nieuwe Expert-Safe-kluis.
Uw BURG-WÄCHTER team

Bediening van het noodslot

Bedien de elektronica nooit wanneer de noodsleutel in het slot zit. Indien dit toch is gebeurd, verwijder dan de noodsleutel en druk op 'Close' totdat de kluis correct is vergrendeld.

Let bij het vervangen van de batterij op het volgende:

Als u de deur met de noodsleutel hebt geopend, moet u ervoor zorgen dat u de noodsleutel correct verwijderd voordat u de batterij vervangt. Bedien de elektronica alleen als de noodsleutel correct is verwijderd.

Belangrijke aanwijzingen

- Bewaar de codes en noodsleutel op een veilige plaats **buiten** de kluis. (Het noodslot bevindt zich onder het toetsenbord, achter de zijwaarts verschuifbare afdekking).
- Gebruik in geen geval eenvoudige codes die gemakkelijk kunnen worden geraden (bijv. 1-2-3-4-5-6).
- Persoonlijke gegevens (bijv. verjaardagen) of andere gegevens die op basis van aanwezige informatie over de code-eigenaar kunnen worden geraden, mogen nooit als code worden gebruikt.
- Als de kluis langdurig niet gebruikt gaat worden, dient u de batterijen te verwijderen.
- Om veiligheidsredenen moeten de fabrieksstanden van gebruikers- en mastercode altijd worden gewijzigd in individuele codes.
- De kluis kan zijn beoogde beveiligingsfunctie pas vervullen als hij aan een massief deel van het gebouw is bevestigd. Maak gebruik van de aanwezige verankeringspunten (aan muur en/of vloer) om de noodzakelijke vaste verbinding tot stand te brengen. Voor de brandveiligheidsfunctie plaatst u de achterkant van de kluis direct tegen een massief deel van het gebouw.

  In combinatie met de brandwerende tas FB500 van BURG-WÄCHTER biedt ze tot 15 minuten brandveiligheid voor papieren documenten bij temperaturen tot 700 °C (getest in het BURG-WÄCHTER-laboratorium).
- Mocht u nog vragen of problemen hebben, neem dan contact op met uw dealer.

Algemeen

Voor de bediening van de kluis is een mastercode en een gebruikerscode beschikbaar.

De mastercode bestaat altijd uit 8 posities.
De gebruikerscode kan uit 3 tot 6 posities bestaan.

Mastercode: 1-2-3-4-5-6-7-8 (fabrieksstand)

Gebruikerscode: 1-6-8 (fabrieksstand)

Technische gegevens

Blokkeertijden:	na de invoer van 3 foutieve codes: 5 minuten
Voeding:	4x AA MIGNON LR6 ALKALINE
Toegestane omgevingscondities	-15 °C tot + 50 °C tot max. 95 % rel. luchtvochtigheid (niet condenserend)

Signaaltonen + weergave op het display

1x kort	Drukken op de toetsen. Start vergrendelingsproces, Vergrendelingsproces met succes voltooid
2x kort	Correcte invoer. Start openingsproces, Gebruikers-/Mastercode is opgeslagen
3x kort	Foutieve invoer (CODE-ERROR)
8x kort + "BLOCK"	Als de noodsleutel in het slot zit, trek hem er dan uit! Als de noodsleutel niet in het slot zit, verwijder dan eventuele obstakels in de deuropening, zodat de deur goed kan sluiten!
8x kort + "ERROR"	Vervang de batterijen en start het proces opnieuw met de deur geopend. Indien de foutmelding opnieuw verschijnt, neem dan contact op met de technische dienst

Inbedrijfstelling

- Verwijder de batterijscheidingsstrip uit het batterijcompartiment aan de onderkant van de elektronica (zie hoofdstuk "Batterijwissel").
- Druk op de ENTER-toets.
- Voer de gebruikerscode in (fabrieksstand: 1-6-8) en bevestig met ENTER.
- Nu kan de kluis individueel geprogrammeerd worden.

BD_Expert-Safe-E_297x210mm_Druckversion_RZ01.indd 11
02.12.2024 09:37:27

Hoofdstuk 1: Bediening met cijfercode

Openen met de gebruikerscode

- Druk op de ENTER-toets.
- Voer de gebruikerscode van 3 tot 6 posities in (fabrieksstand: 1-6-8) en bevestig met ENTER. U hoort 2 korte signaaltonen.

De deur opent automatisch.
Als u 3 korte signaaltonen hoort, heeft u een verkeerde code ingevoerd. Probeer het opnieuw.

Sluiten

Druk de kluisdeur dicht en houd hem dichtgedrukt. De deur vergrendelt automatisch als u op de CLOSE-toets drukt. U hoort een korte signaaltoon aan het einde van het sluitproces, de deur is succesvol vergrendeld.

Let op: Als de grendels tegen een obstakel stoten en niet tot het einde kunnen uitschuiven, hoort u 8 korte signaaltonen en verschijnt "BLOCK" op het display. De kluis kan niet worden gesloten.
Als deze melding verschijnt en de noodsleutel nog in het slot zit, dan moet u hem zeker uit het slot trekken! Als de noodsleutel niet in het slot zit, controleer dan of er een obstakel in de deuropening zit en als dit zo is, verwijder het dan zodat de deur correct kan sluiten!

Herhaal daarna de procedure.

Programmeren van de gebruikerscode

De deur moet open zijn en de grendels moeten **ingeschoven** zijn.

- Druk op de ENTER-toets.
- Voer de nieuwe gebruikerscode in (3 tot max. 6 posities) en bevestig met de ENTER-toets.
- U hoort 2 tonen en op het display verschijnt de melding "GOOD", wat aangeeft dat de elektronica de nieuwe code heeft opgeslagen.
- Druk op de CLOSE-toets.

De grendelbouten schuiven uit. De gebruikerscode is geprogrammeerd.

Foutieve invoer

Als de kluis dicht is, worden er geen foutieve codes geaccepteerd. Op het display ziet u in deze gevallen "CODE-ERROR" en hoort u 3 korte signaaltonen. Bij de derde foutieve poging wordt de kluis gedurende 5 minuten geblokkeerd door de elektronica. Na deze tijd kan de kluis worden geopend met de mastercode of de juiste gebruikerscode. Als u een foutief cijfer heeft ingetoetst, kunt u deze invoer wissen met de CLOSE-toets.

Openen met mastercode

- Druk op de ENTER-toets.
- Voer uw mastercode in (fabrieksstand 1-2-3-4-5-6-7-8) en bevestig met ENTER.

Op het display wordt "PASS 1" weergegeven en wordt 10 seconden geteld. Na het verstrijken van deze tijd hoort u twee korte signaaltonen en de deur gaat automatisch open.

Let op: Bij invoer van de mastercode wordt de laatst geprogrammeerde gebruikerscode kort weergegeven en dan gewist. De gebruikerscode moet vervolgens opnieuw worden geprogrammeerd (zie "Programmering van de gebruikerscode").
De deur kan alleen worden vergrendeld als een gebruikerscode is geprogrammeerd.

Programmeren van de mastercode

De deur moet open zijn en de grendels moeten **uitgeschoven** zijn.

- Druk op de ENTER-toets.
- Voer de mastercode in (fabrieksstand 1-2-3-4-5-6-7-8) en bevestig met ENTER.
- "PASS 1" wordt weergegeven en er worden 10 seconden geteld. Druk **binnen deze tijd** opnieuw op de ENTER-toets.
- Voer nu de nieuwe mastercode in (8 posities) en bevestig met ENTER.
- Op het display verschijnt "REPEAT".
- Voer de nieuwe mastercode een tweede keer in en bevestig met ENTER.
- De elektronica heeft de nieuwe code opgeslagen zodra op het display "GOOD" verschijnt.
- U hoort 2 korte signaaltonen

De mastercode is geprogrammeerd.

Hoofdstuk 2: Bediening in hotelmodus

Bijzonderheden van de hotelversie

Als de kluis in de hotelversie moet worden bediend, kan dit worden omgesteld met de mastercode. De deur moet **open** zijn en de grendels moeten **uitgeschoven** zijn.

- Druk op de ENTER-toets.
- Voer uw mastercode in (fabrieksstand 1-2-3-4-5-6-7-8) en bevestig met ENTER.
- "PASS 1" wordt weergegeven en er worden 10 seconden geteld. Druk **binnen deze tijd** opnieuw op de ENTER-toets.
- Voer de code "16805" in en bevestig de omschakeling met ENTER. Op het display verschijnt "SET-05". U hoort 2 korte signaaltonen

Overschakelen naar hotelmodus is gelukt. Als de deur nu langer dan 5 minuten open staat, wordt de gebruikerscode automatisch gewist en moet deze opnieuw worden geprogrammeerd.

Als u terug wilt naar de normale modus, gaat u verder zoals hierboven beschreven en gebruikt u de code "16800" op het juiste punt. "SET-00" verschijnt in het display en de gebruikerscode is onbeperkt geldig, ook als de deur open is.

Mogelijke foutmeldingen (Displayweergave)

CODE-ERROR	Foutieve code-invoer
BLOCK	• De grendels stoten op een obstakel en kunnen niet volledig uitschuiven • De elektronica werd bediend zonder de noodsleutel te verwijderen. > Verwijder het obstakel en/of de noodsleutel en start het proces opnieuw. • Wanneer de foutmelding opnieuw verschijnt, moet u de batterijen vervangen en het proces opnieuw starten **met geopende deur**. Als de foutmelding opnieuw verschijnt, neem dan contact op met de technische dienst.
LOW BATT	Batterijen te zwak
ERROR	• Start het proces opnieuw. • Wanneer de foutmelding opnieuw verschijnt, moet u de batterijen vervangen en het proces opnieuw starten **met geopende deur**. Indien de foutmelding opnieuw verschijnt, neem dan contact op met de technische dienst

BD_Expert-Safe-E_297x210mm_Druckversion_RZ01.indd 12
02.12.2024 09:37:31

Batterijwissel

Als op het display "LOW BATT" wordt weergegeven, vervang dan zonder uitstel de batterijen.

Als de batterijen al leeg zijn en de deur met de noodsleutel werd geopend, dient u er zich van te verzekeren dat u de noodsleutel na het openen weer correct hebt verwijderd voordat u de batterijen vervangt.

Verwijder de beide schroeven aan de onderzijde van de slotelektronica. Hiervoor heeft u een Torx T 8 schroevendraaier nodig. Er is er één inbegrepen in de levering.

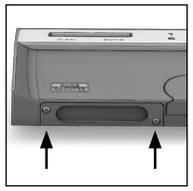

Laat het deksel er samen met de batterijen naar beneden toe uit glijden.

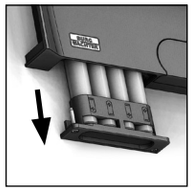

Verwijder de verbruikte batterijen en voer deze af volgens de afvoerinstructies in hoofdstuk "Apparaat afvoeren".

Vervang de batterijen door nieuwe (4 x AA mignon LR 6 alkaline). Plaats de batterijen volgens de tekeningen in de batterijhouders (let op de juiste polen). Gebruik alleen merkbatterijen en geen oplaadbare batterijen.

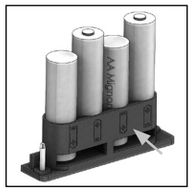

Schuif het deksel samen met de batterijen terug in de slotelektronica en draai de schroeven weer vast.

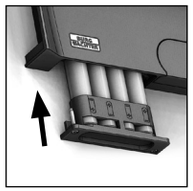

Garantie

BURG-WÄCHTER-producten worden overeenkomstig de op het productietijdstip geldende technische normen en conform onze kwaliteitsstandaarden geproduceerd. De garantie betreft uitsluitend gebreken, die aantoonbaar aan fabricage- of materiaalfouten op het tijdstip van de verkoop toe te schrijven zijn. De garantie eindigt na twee jaar, verdere claims zijn uitgesloten. Gebreken en schade ten gevolge van bijv. transport, foute bediening, ondeskundig gebruik, slijtage, etc., zijn van de garantie uitgesloten. De batterijen zijn uitgesloten van de garantie. Vastgestelde gebreken moeten schriftelijk, incl. origineel aankoopbewijs en korte foutbeschrijving, bij uw verkoper worden ingediend. Na controle binnen een redelijke termijn beslist de garantiegever over een mogelijke reparatie of een vervanging.

Let op:
Om u een kwalitatief onberispelijk en hoogwaardig product te leveren en u bij service en reparatie optimaal te helpen, is het noodzakelijk dat foutieve of defecte apparaten tezamen met de geldige mastercode en het originele aankoopbewijs (of een kopie of een digitale scan ervan) bij uw dealer worden ingeleverd.

Bij retourzending op grond van uw herroepingsrecht moeten alle apparaatcomponenten onbeschadigd zijn en bovendien in de fabrieksstand zijn ingesteld. Bij veronachtzaming van het bovenstaande vervalt de garantie.

Verwijdering van het apparaat

Help om afval te vermijden. Mocht u op enig moment van plan zijn om deze kluis af te danken, dient u daarbij te bedenken dat een groot aantal componenten ervan uit waardevolle materialen bestaan die recyclebaar zijn.

We wijzen erop dat dergelijk gemarkeerde elektrische en elektronische apparaten inclusief batterijen niet samen met het huisafval verwerkt mogen worden, maar afzonderlijk ingezameld moeten worden. Informeer bij de bevoegde instantie in uw stad/gemeente naar de inzamelpunten voor batterijen en elektrisch afval.

Hierbij verklaart de firma BURG-WÄCHTER WÄCHTER dat het betreffende apparaat aan de richtlijnen 2014/30/EU, (EMC) en 2011/65/EU (RoHS) voldoet.

De volledige tekst van de EU-conformiteitsverklaring kan op het volgende internetadres worden opgeroepen:
https://burg.biz/pages/eu-konformitaetserklaerung

Veiligheidsaanbeveling

Gelieve het bedieningsoppervlak van het toetsenblok af en toe te reinigen met een microvezeldoek (bijv. een doekje om de bril te reinigen) om eventuele vingerafdrukken op het oppervlak van het toetsenblok weg te wissen.

Druk- en zetfouten alsmede technische wijzigingen zijn voorbehouden.

Notities

BD_Expert-Safe-E_297x210mm_Druckversion_RZ01.indd 13

02.12.2024 09:37:32

Obrázek

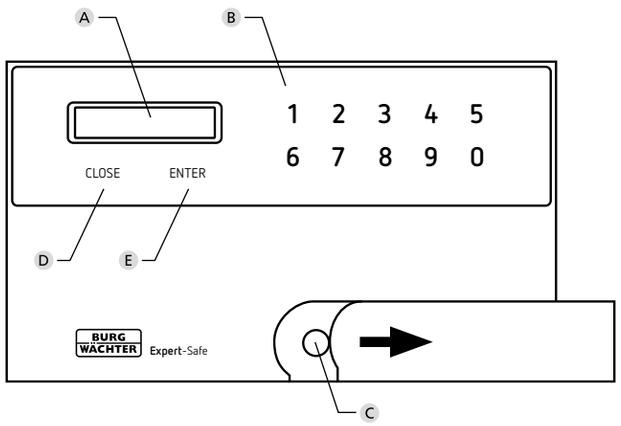

A **Displej**

B **Číselná tlačítka**

C **Nouzový zámek**

D **Tlačítko CLOSE**
Uzamknutí zámku

E **Tlačítko ENTER**
Zapnutí a potvrzení zadání kódu

Úvod

Vážená zákaznice,
vážený zákazníku,

děkujeme vám, že jste se rozhodli pro trezor řady Expert-Safe od firmy BURG-WÄCHTER. Tento trezor byl vyvinut, resp. vyroben s využitím nejnovějších technických možností. Tuto řadu lze provozovat ve standardním a hotelovém režimu. Všechny trezory mají navíc integrovaný mechanický nouzový zámek.

Důležité upozornění: Předtím, než zahájíte programování, přečtěte si celý návod k obsluze.

Přejeme vám hodně radosti s vaším novým trezorem Expert-Safe.
Váš tým BURG-WÄCHTER

Ovládání nouzového zámku

Elektronickou jednotku nikdy neovládejte, je-li zasunutý nouzový klíč. Pokud by tomu tak bylo, nouzový klíč vytáhněte a stiskněte „Close“, dokud se trezor řádně neuzamkne.

Pozor při výměně baterie:

Pokud jste dveře otevřeli nouzovým klíčem, před výměnou baterií se ujistěte, že jste nouzový klíč řádně vytáhli ze zámku. Elektronickou jednotku ovládejte jen tehdy, byl-li nouzový klíč řádně vytažen ze zámku.

Důležité pokyny

- Uchovávejte kódy a nouzové klíče na bezpečném místě **mimo** trezor. (Nouzový klíč se nachází pod tlačítkovým panelem, za krytem vysouvaným do boku).
- Za žádných okolností nepoužívejte jednoduché kódy, které lze snadno uhádnout (např. 1-2-3-4-5-6).
- Osobní údaje (např. data narození) nebo jiné údaje, které lze odvodit na základě znalosti držitele kódu, by se neměly za žádných okolností používat jako kódy.
- Pokud trezor nebudete delší dobu používat, vyjměte baterie.
- Z bezpečnostních důvodů je nezbytné změnit tovární nastavení uživatelských a obecných kódů na individuální kódy.
- Trezor plní svou zamýšlenou ochrannou funkci až po upevnění na masivní část budovy. K vytvoření potřebného pevného spojení použijte určené kotevní body (na stěně a/nebo podlaze). Pro zachování protipožární funkce umístěte trezor zadní stranou přímo k části budovy, která je z masivního materiálu.

  V kombinaci s ohnivzdornou obálkou BURG-WÄCHTER FB500 získáte požární odolnost až 15 minut pro papírové dokumenty při teplotě do 700 °C (testováno v laboratoři BURG-WÄCHTER).
- V případě dotazů nebo problémů se obraťte na svého prodejce.

Všeobecné informace

Pro obsluhu trezoru je k dispozici obecný kód a uživatelský kód.

Obecný kód je vždy 8místný.
Uživatelský kód lze zvolit 3místný až 6místný.

Obecný kód: 1-2-3-4-5-6-7-8 (tovární nastavení)

Uživatelský kód: 1-6-8 (tovární nastavení)

Technické údaje

Doby zablokování:	Po 3× chybném zadání kódu: 5 minut
Napájení:	4× AA MIGNON LR6 ALKALINE
Přípustné podmínky prostředí	-15 °C až + 50 °C do 95 % rel. vlhkosti vzduchu (bez kondenzace)

Signalizační tóny + zobrazení na displeji

1× krátce	Potvrzení tlačítka. Spuštění procesu uzamykání, proces uzamykání úspěšně ukončen
2× krátce	Správné zadání. Spuštění procesu odemykání, uživatel / obecný kód uložen do paměti
3× krátce	Nesprávné zadání (CODE-ERROR)
8× krátce + „BLOCK“	Je-li v zámku zasunutý nouzový klíč, vytáhněte ho! Není-li nouzový klíč zasunutý, odstraňte případnou překážku ve dveřích, aby se daly správně zavřít!
8× krátce + „ERROR“	Vyměňte baterie a proces spusťte znovu při otevřených dveřích. Objeví-li se chybové hlášení znovu, kontaktujte technický servis

Uvedení zařízení do provozu

- Odstraňte ochranný proužek z přihrádky na baterie na spodní straně elektronické jednotky (viz kapitola „Výměna baterií“).
- Stiskněte tlačítko ENTER.
- Zadejte uživatelský kód (tovární nastavení: 1-6-8) a potvrďte zadání tlačítkem ENTER.
- Nyní lze trezor individuálně naprogramovat.

BD_Expert-Safe-E_297x210mm_Druckversion_RZ01.indd 14
02.12.2024 09:37:33

Kapitola 1: Ovládání pomocí číselného kódu

Otevření pomocí uživatelského kódu

- Stiskněte tlačítko ENTER.
- Zadejte 3místný až 6místný uživatelský kód (tovární nastavení: 1-6-8) a potvrďte zadání tlačítkem ENTER. Uslyšíte 2 krátké signalizační tóny.

Dveře se automaticky otevřou.
Pokud uslyšíte 3 krátké signalizační tóny, byl zadán nesprávný kód.
Zkuste to znovu.

Uzamknutí

Přitlačte a přidržte dveře trezoru. Dveře se automaticky uzamknou, když stisknete tlačítko CLOSE. Na konci procesu zamykání uslyšíte krátký signalizační tón, dveře jsou správně uzamknuty.

Pozor: Pokud západka narazí na překážku a nelze ji vysunout až na konec, zazní 8 krátkých signalizačních tónů a na displeji se objeví „BLOCK“. Trezor nelze zamknout. Pokud se toto hlášení objeví v okamžiku, kdy je nouzový klíč v zámku, vytáhněte ho! Pokud se v zámku nenachází nouzový klíč, zkontrolujte, zda není ve dveřích nějaká překážka a případně ji odstraňte, aby se daly dveře správně zavřít!

Postup poté zopakujte.

Programování uživatelského kódu

Dveře musí být otevřené a západky musí být **zasunuté**.

- Stiskněte tlačítko ENTER.
- Zadejte nový uživatelský kód (3 až max. 6 číslic) a potvrďte zadání tlačítkem ENTER.
- Zazní 2 tóny a na displeji se zobrazí hlášení „GOOD“, elektronická jednotka uložila nový kód do paměti.
- Stiskněte tlačítko CLOSE.

Zajišťovací čepy se vysunou. Uživatelský kód byl úspěšně naprogramován.

Nesprávná zadání

V uzavřeném stavu trezor neakceptuje zadání nesprávného kódu. V těchto případech se na displeji zobrazí „CODE-ERROR“ a uslyšíte 3 krátké signalizační tóny. Při třetím nesprávném pokusu elektronika trezor na 5 minut zablokuje. Po uplynutí této doby lze trezor otevřít pomocí obecného kódu nebo správného uživatelského kódu. Pokud jste zadali špatnou číslici, můžete toto zadání vymazat tlačítkem CLOSE.

Otevření pomocí obecného kódu

- Stiskněte tlačítko ENTER.
- Zadejte obecný kód (tovární nastavení 1-2-3-4-5-6-7-8) a potvrďte zadání tlačítkem ENTER.

Na displeji se zobrazí „PASS 1“ a odpočítává se 10 sekund. Po uplynutí této doby zazní dva krátké signalizační tóny, dveře se automaticky otevřou.

Pozor: Po zadání obecného kódu se krátce zobrazí poslední naprogramovaný uživatelský kód a poté se vymaže. Uživatelský kód je pak nutné znovu naprogramovat (viz „Programování uživatelského kódu“). Dveře se dají uzamknout pouze tehdy, když je naprogramován uživatelský kód.

Programování obecného kódu

Dveře musí být otevřené a západky musí být **vysunuté**.

- Stiskněte tlačítko ENTER.
- Zadejte obecný kód (tovární nastavení 1-2-3-4-5-6-7-8) a potvrďte zadání tlačítkem ENTER.
- Zobrazí se „PASS 1“ a odpočítává se 10 sekund. Stiskněte **během této doby** opětovně tlačítko ENTER.
- Nyní zadejte nový obecný kód (8místný) a potvrďte zadání tlačítkem ENTER.
- Na displeji se objeví oznámení „REPEAT“.
- Zadejte nový obecný kód podruhé a potvrďte jej stisknutím tlačítka ENTER.
- Elektronika uložila nový kód, pokud na displeji uvidíte „GOOD“.
- Uslyšíte 2 krátké signalizační tóny.

Obecný kód byl úspěšně naprogramován.

Kapitola 2: Ovládání v hotelovém režimu

Zvláštnosti hotelové verze

Pokud má být trezor provozován v hotelové verzi, lze to změnit pomocí obecného kódu. Dveře musí být **otevřené** a západky musí být **vysunuté**.

- Stiskněte tlačítko ENTER.
- Zadejte obecný kód (tovární nastavení 1-2-3-4-5-6-7-8) a potvrďte zadání tlačítkem ENTER.
- Zobrazí se „PASS 1“ a odpočítává se 10 sekund. Stiskněte **během této doby** opětovně tlačítko ENTER.
- Zadejte kód „16805“ a potvrďte přepnutí stisknutím tlačítka ENTER. Na displeji se objeví „SET-05“. Uslyšíte 2 krátké signalizační tóny.

Přepnutí do hotelového režimu bylo úspěšné. Pokud nyní zůstanou dveře otevřené déle než 5 minut, uživatelský kód se automaticky vymaže a musí se znovu naprogramovat.

Pokud se chcete vrátit do normálního režimu, postupujte podle výše uvedeného a na příslušném místě použijte kód „16800“. Na displeji se zobrazí „SET-00“ a uživatelský kód je platný po neomezenou dobu, i když jsou dveře otevřené.

Možná chybová hlášení (zobrazení na displeji)

CODE-ERROR	Zadání nesprávného kódu
BLOCK	• Západky narazily na překážku a nelze je vysunout až do konce • Elektronická jednotka byla ovládána, když byl zasunutý nouzový klíč. > Odstraňte překážku nebo nouzový klíč a proces spusťte znovu. • Objeví-li se chybové hlášení opakovaně, vyměňte baterie a proces spusťte znovu **při otevřených dveřích**. Objeví-li se chybové hlášení znovu, kontaktujte technický servis.
LOW BATT	Baterie příliš slabé
ERROR	• Znovu spusťte proces. • Objeví-li se chybové hlášení opakovaně, vyměňte baterie a proces spusťte znovu **při otevřených dveřích.** Objeví-li se chybové hlášení znovu, kontaktujte technický servis

BD_Expert-Safe-E_297x210mm_Druckversion_RZ01.indd 15

02.12.2024 09:37:33

Výměna baterie

Zobrazí-li se na displeji „LOW BATT“, vyměňte co nejdříve baterie.

Pokud jsou baterie již vybité a dveře byly otevřeny nouzovým klíčem, ujistěte se před výměnou baterií, že jste nouzový klíč po odemknutí opět řádně vytáhli.

Odmontujte oba šrouby na spodní straně elektronické jednotky zámku. K tomu potřebujete šroubovák Torx T 8. Ten je součástí dodávky.

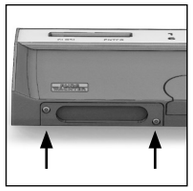

Nechte víčko vyklouznout spolu s bateriemi.

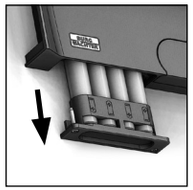

Vyjměte staré baterie a zlikvidujte je podle pokynů k likvidaci v kapitole „Likvidace zařízení“.

Vyměňte baterie za nové (4× baterie AA Mignon LR 6 Alkaline). Vložte baterie podle obrázků do držáků baterií (dbejte na správnou polaritu). Používejte prosím značkové baterie a ne dobíjecí baterie.

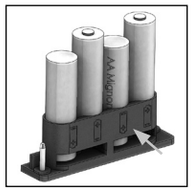

Zasuňte víčko a baterie zpět do elektronické jednotky zámku a pevně je přišroubujte.

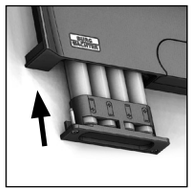

Záruka

Výrobky společnosti BURG-WÄCHTER jsou vyráběny podle technických standardů platných v době jejich výroby a při dodržení našich standardů kvality. Záruka se vztahuje výhradně na závady, které byly v okamžiku prodeje prokazatelně způsobené vadou materiálu nebo výrobní vadou. Záruka končí po dvou letech, další nároky jsou vyloučeny. Nedostatky a škody způsobené např. během přepravy, chybnou obsluhou, nepřiměřeným zacházením, opotřebením atd., jsou ze záruky vyloučeny. Na baterie se záruka nevztahuje. Zjištěné závady musí být prodejci oznámeny písemně a zaslány spolu s originálním dokladem o koupi a stručným popisem závady. Po prověření rozhodne poskytovatel záruky v přiměřené lhůtě o možné opravě nebo výměně.

Pozor:
Abychom vám mohli dodat kvalitní a nezávadný produkt a poskytnout optimální pomoc při servisu nebo opravě, je nutné, abyste vadné nebo poškozené produkty předali prodejci společně s platným obecným kódem a originálním dokladem o koupi (nebo kopií nebo digitálním scanem).

Při vrácení na základě vašeho práva na zrušení objednávky musí být navíc všechny části zařízení nepoškozené a v továrním nastavení. V případě nerespektování těchto požadavků záruka zaniká.

Likvidace zařízení

Pomozte prosím zamezit vzniku odpadu. Rozhodnete-li se tento trezor někdy zlikvidovat, myslete prosím na to, že mnohé z jeho součástí jsou vyrobené z cenných materiálů, které lze recyklovat.

Upozorňujeme, že jste povinni likvidovat takto označená elektrická a elektronická zařízení a baterie samostatně, protože nepatří do domovního odpadu. Informujte se prosím na příslušném pracovišti ve vašem městě / vaší obci, kde najdete sběrné místo pro baterie a elektroodpad.

Společnost BURG-WÄCHTER tímto prohlašuje, že toto zařízení je ve shodě se směrnicemi 2014/30/EU (EMC) a 2011/65/EU (RoHS).

Úplné znění EU prohlášení o shodě je dostupné na následující internetové adrese:
https://burg.biz/pages/eu-konformitaetserklaerung

Bezpečnostní doporučení

Čistěte prosím příležitostně plochu klávesnice utěrkou z mikrovlákna (např. utěrkou na čištění brýlí), abyste z povrchu klávesnice odstranili případné otisky prstů.

Právo na tiskové a sazečské chyby a technické změny vyhrazeno.

Poznámky

BD_Expert-Safe-E_297x210mm_Druckversion_RZ01.indd 16

02.12.2024 09:37:38

Zobrazenie

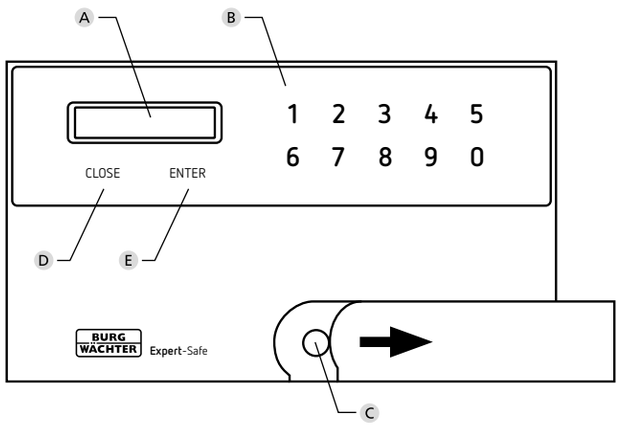

A **Displej**

B **Tlačidlá s číslicami**

C **Núdzový zámok**

D **Tlačidlo CLOSE**
Uzamknutie zámku

E **Tlačidlo ENTER**
Zapnutie a potvrdenie zadania kódu

Predslov

Vážená zákazníčka,
vážený zákazník,

ďakujeme, že ste sa rozhodli pre kúpu trezora série Expert-Safe od spoločnosti BURG-WÄCHTER. Tento trezor bol vyvinutý, resp. vyrobený podľa najnovších technických možností. Táto séria sa môže prevádzkovať v štandardnom a hotelovom režime. Všetky trezory majú navyše integrovaný mechanický núdzový zámok.

Dôležité: Kým začnete s inštaláciou, prečítajte si celý návod na programovanie.

Prajeme vám veľa radosti s vaším novým trezorom Expert-Safe.
Váš tím BURG-WÄCHTER

Núdzové ovládanie zámku

Nikdy neobsluhujte elektronický systém s vloženým núdzovým kľúčom. Ak nastala taká situácia, odstráňte núdzový kľúč a stláčajte tlačidlo „Close“ (Zatvoriť) dovtedy, kým sa trezor správne neuzamkne.

Pri výmene batérií dodržiavajte nasledovné:

Ak ste dvere otvorili núdzovým kľúčom, pred výmenou batérií zaistite, aby ste núdzový kľúč znova správne odstránili. Elektronický systém obsluhujte len vtedy, keď je núdzový kľúč správne odstránený.

Dôležité pokyny

- Kódy a núdzové kľúče uchovávajte na bezpečnom mieste **mimo** trezora. (Núdzový zámok sa nachádza pod klávesnicou, za bočne posuvným krytom).
- Jednoduché kódy, ktoré je možné ľahko uhádnuť (napr. 1-2-3-4-5-6), sa nesmú za žiadnych okolností používať.
- Osobné údaje (napr. dátumy narodenia) alebo iné údaje, ktoré je možné odvodiť na základe informácií o majiteľovi kódu, sa nesmú za žiadnych okolností používať ako kódy.
- Ak sa trezor nebude používať dlhší čas, odstráňte batérie z neho.
- Z bezpečnostných dôvodov sa výrobné nastavenia používateľských a všeobecných kódov musia zmeniť na individuálne kódy.
- Trezor dosiahne svoju zamýšľanú ochrannú funkciu až po upevnení na pevnú časť budovy. Za účelom vytvorenia nevyhnutného pevného spojenia použite dodané kotviace body (na stenu a/alebo do podlahy). Za účelom protipožiarnej funkcie umiestnite trezor zadnou stranou priamo na pevnú časť budovy.

  V kombinácii s ohňovzdornou taškou BURG-WÄCHTER FB500 získate ochranu proti ohňu v dĺžke 15 minút na papierové dokumenty až do 700 °C (testované v laboratóriu spoločnosti BURG-WÄCHTER).
- V prípade akýchkoľvek otázok alebo problémov kontaktujte svojho predajcu.

Všeobecné informácie

Na ovládanie trezora je dostupný všeobecný kód a používateľský kód.

Všeobecný kód je vždy 8-miestny.
Používateľský kód môže byť 3- až 6-miestny.

Všeobecný kód: 1-2-3-4-5-6-7-8 (nastavenie z výroby)

Používateľský kód: 1-6-8 (nastavenie z výroby)

Technické údaje

Doby blokovania:	Po trojnásobnom nesprávnom zadaní kódu: 5 minút
Zdroj napätia:	4x AA MIGNON LR6 ALKALINE
Prípustné okolité podmienky	-15 °C /50 °C/ až 95 % rel. vlhkosť vzduchu (nekondenzujúca)

Signalizačné tóny + zobrazenie na displeji

1x krátko	Potvrdenie tlačidla. Spustenie procesu uzamykania, proces uzamykania bol úspešne dokončený
2x krátko	Správne zadanie. Spustenie procesu otvárania, používateľský/všeobecný kód bol uložený
3x krátko	Nesprávne zadanie (CODE-ERROR)
8x krátko +„BLOCK“	Ak je v zámku vložený núdzový kľúč, vytiahnite ho! Ak núdzový kľúč nie je vložený, odstráňte prípadné prekážky vo dverách, aby sa tieto mohli správne zatvoriť!
8x krátko +„ERROR“	Vymeňte batérie a nanovo spustite proces s otvorenými dverami. Pri opätovnom chybovom hlásení kontaktujte technický servis.

Uvedenie do prevádzky

- Odstráňte pásik na upevnenie batérií z priehradky na batérie na spodnej strane elektroniky (pozri časť „Výmena batérií“).
- Stlačte tlačidlo ENTER.
- Zadajte používateľský kód (nastavenie z výroby: 1-6-8) a potvrďte tlačidlom ENTER.
- Teraz je možné individuálne naprogramovať trezor.

BD_Expert-Safe-E_297x210mm_Druckversion_RZ01.indd 17
02.12.2024 09:37:38

Kapitola 1: Obsluha s číselným kódom

Otvorenie pomocou používateľského kódu

- Stlačte tlačidlo ENTER.
- Zadajte 3- až 6-miestny používateľský kód (nastavenie z výroby: 1-6-8) a potvrďte tlačidlom ENTER. Budete počuť 2 krátke signálne tóny.

Dvere sa otvoria automaticky.
Ak budete počuť 3 krátke signálne tóny, zadal sa nesprávny kód.
Prosím, skúste to znova.

Uzatváranie

Stlačte a podržte zatvorené dvere trezora. Po stlačení tlačidla CLOSE sa automaticky uzavrú dvere. Na konci procesu zatvárania zaznie krátky signálny tón, dvere sú úspešne zablokované.

Pozor: Ak západky narazia na prekážku a nemôžu sa vysunúť až po koniec, budete počuť 8 signálnych tónov a na displeji sa zobrazí správa „BLOCK“. Trezor nie je možné uzamknúť. Ak sa objaví táto správa a núdzový kľúč sa ešte nachádza v zámku, vyberte ho! Ak sa núdzový kľúč nenachádza v zámku, skontrolujte, či nie je prekážka vo dverách a odstráňte ju, aby sa mohli dvere správne zatvoriť!

Potom zopakujte proces.

Programovanie používateľského kódu

Dvere sa musia otvoriť a západky sa musia **zasunúť**.

- Stlačte tlačidlo ENTER.
- Zadajte nový používateľský kód (3- až max. 6-miestny) a potvrďte tlačidlom ENTER.
- Zaznejú 2 tóny a na displeji sa zobrazí správa „GOOD“ (V PORIADKU), elektronický systém uložil nový kód.
- Stlačte tlačidlo CLOSE.

Blokovacie svorníky sa vysunú. Používateľský kód bol úspešne naprogramovaný.

Nesprávne zadania

V stave zatvorenia neakceptuje trezor nesprávne zadania kódu. V týchto prípadoch sa na displeji zobrazí hlásenie „CODE-ERROR“ a budete počuť 3 krátke signálne tóny. Pri treťom nesprávnom pokuse zablokuje elektronický systém trezor na 5 minút. Po uplynutí tejto doby sa môže trezor otvoriť prostredníctvom všeobecného alebo správneho používateľského kódu. Ak ste zadali nesprávnu číslicu, toto zadanie môžete vymazať tlačidlom CLOSE.

Otváranie všeobecným kódom

- Stlačte tlačidlo ENTER.
- Zadajte svoj všeobecný kód (nastavenie z výroby 1-2-3-4-5-6-7-8) a potvrďte tlačidlom ENTER.

Na displeji sa zobrazí hlásenie „PASS 1“ a spustí sa odpočítavanie 10 sekúnd. Po uplynutí tejto doby zaznejú dva krátke signálne tóny, dvere sa automaticky otvoria.

Pozor: Pri zadaní všeobecného kódu sa na krátku dobu zobrazí posledný programovaný používateľský kód a potom sa vymaže. Používateľský kód sa potom musí opätovne naprogramovať (pozrite časť „Programovanie používateľského kódu“).
Dvere je možné zablokovať len vtedy, keď je naprogramovaný používateľský kód.

Programovanie všeobecného kódu

Dvere sa musia otvoriť a západky sa musia **vysunúť**.

- Stlačte tlačidlo ENTER.
- Zadajte všeobecný kód (nastavenie z výroby 1-2-3-4-5-6-7-8) a potvrďte tlačidlom ENTER.
- Zobrazí sa hlásenie „PASS 1“ (PRÍSTUP 1) a spustí sa odpočítavanie 10 sekúnd.
  Počas tejto doby stlačte znova tlačidlo ENTER.
- Zadajte teraz nový všeobecný kód (8-miestny) a potvrďte tlačidlom ENTER.
- Na displeji sa zobrazí hlásenie „REPEAT“.
- Zadajte druhýkrát nový všeobecný kód a potvrďte tlačidlom ENTER.
- Elektronický systém uložil nový kód, keď sa na displeji zobrazí hlásenie „GOOD“.
- Budete počuť 2 krátke signálne tóny

Všeobecný kód bol úspešne naprogramovaný.

Kapitola 2: Obsluha pri hotelovom režime

Zvláštnosti hotelovej verzie

Ak sa má trezor prevádzkovať v hotelovej verzii, môže sa to zmeniť prostredníctvom všeobecného kódu. Dvere sa musia **otvoriť** a západky sa musia **vysunúť**.

- Stlačte tlačidlo ENTER.
- Zadajte svoj všeobecný kód (nastavenie z výroby 1-2-3-4-5-6-7-8) a potvrďte tlačidlom ENTER.
- Zobrazí sa hlásenie „PASS 1“ (PRÍSTUP 1) a spustí sa odpočítavanie 10 sekúnd.
  Počas tejto doby stlačte znova tlačidlo ENTER.
- Zadajte kód „16805“ a prestavenie potvrďte tlačidlom ENTER. Na displeji sa zobrazí hlásenie „SET-05“. Budete počuť 2 krátke signálne tóny

Prestavenie do hotelového režimu bolo úspešné. Ak teraz dvere ostanú otvorené dlhšie ako 5 minút, používateľský kód sa automaticky vymaže a musí sa opätovne naprogramovať.

Ak sa chcete vrátiť do normálneho režimu, postupujte podľa vyššie uvedeného postupu a na príslušnom mieste zadajte kód „16800“. Na displeji sa zobrazí hlásenie „SET-00“ a používateľský kód platí bez časového obmedzenia, aj keď sú dvere otvorené.

Možné chybové hlásenia (Informácia na displeji)

CODE-ERROR	Nesprávne zadanie kódu
BLOCK	• Západky narazili na prekážku a nemôžu sa vysunúť až po koniec • Elektronický systém sa obsluhuje bez toho, aby sa odstránil núdzový kľúč. > Odstráňte prekážku a/alebo núdzový kľúč a nanovo spustite proces. • Ak sa chybové hlásenie opakuje, vymeňte batérie a nanovo spustite proces **s otvorenými dverami**. Pri opätovnom chybovom hlásení kontaktujte technický servis.
LOW BATT	Batérie sú príliš slabé
ERROR	• Nanovo spustite proces. • Ak sa chybové hlásenie opakuje, vymeňte batérie a nanovo spustite proces **s otvorenými dverami**. Pri opätovnom chybovom hlásení kontaktujte technický servis.

BD_Expert-Safe-E_297x210mm_Druckversion_RZ01.indd 18
02.12.2024 09:37:43

Výmena batérií

Ak sa na displeji zobrazí správa „LOW BATT“, čo najskôr vymeňte batérie.

Ak sú už batérie vybité a dvere sa otvorili núdzovým kľúčom, uistite sa, že ste pred výmenou batérií znova správne odstránili núdzový kľúč po otvorení.

Odstráňte obe skrutky na spodnej strane elektroniky zámku. Na tento účel potrebujete skrutkovač Torx T8. Tvorí súčasť dodávky.

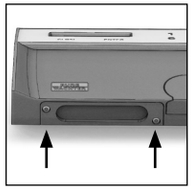

Nechajte kryt spolu s batériami vykĺznuťvon smerom nadol.

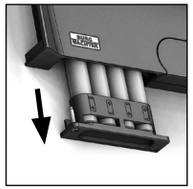

Odstráňte staré batérie a zlikvidujte ich podľa pokynov v časti „Likvidácia zariadenia“.

Nahraďte batérie novými (4 x AA Mignon LR 6 Alkaline). Vložte batérie do držiakov batérií podľa nákresov (dodržiavajte správnu polaritu). Používajte značkové batérie a nie akumulátorové články.

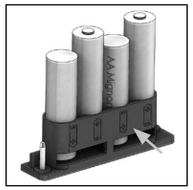

Umiestnite kryt spolu s batériami späť do elektroniky zámku a pevne ho priskrutkujte.

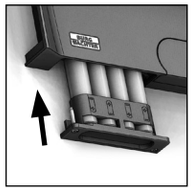

Záruka

Produkty spoločnosti BURG-WÄCHTER sa vyrábajú podľa technických štandardov platných v čase výroby a s dodržiavaním našich štandardov kvality. Záruka zahŕňa výlučne tie chyby, ktoré sú preukázateľne spôsobené výrobnými alebo materiálovými nedostatkami v čase predaja. Záruka končí po dvoch rokoch, ďalšie nároky sú vylúčené. Vzniknuté nedostatky a škody spôsobené napr. prepravou, chybnou obsluhou, neprimeraným používaním, opotrebovaním atď. sú zo záruky vylúčené. Na batérie sa záruka nevzťahuje. Zistené nedostatky treba písomne predložiť vášmu predávajúcemu spolu s originálnym dokladom o kúpe a krátkym opisom chyby. Po kontrole v primeranom čase rozhodne poskytovateľ záruky o možnej oprave alebo výmene.

Pozor:
Aby sme vám mohli dodať kvalitatívne bezchybný a vysokokvalitný produkt a poskytnúť pomoc v prípade servisu a opráv, je potrebné, aby ste chybné alebo poškodené zariadenia poskytli vášmu predávajúcemu spolu s platným všeobecným kódom a s originálnym dokladom o kúpe (alebo jeho kópiu či digitálny sken).

Pri vrátených zásielkach na základe vášho práva na odstúpenie sa okrem toho musia všetky diely zariadenia nachádzať nepoškodené vo výrobnom nastavení. V prípade nerešpektovania podmienok nárok na záruku zaniká.

Likvidácia zariadenia

Pomôžte, prosím, znižovať množstvo nevyužitého odpadu. Ak máte v úmysle tento trezor raz zlikvidovať, myslite na to, že mnohé súčasti tohto zariadenia pozostávajú z cenných materiálov, ktoré je možné recyklovať.

Upozorňujeme na to, že elektrické a elektronické prístroje a batérie sa nesmú vyhadzovať ako komunálny odpad, ale musia sa zhromažďovať separovane. Informujte sa na príslušnom pracovisku vo vašom meste/obci, kde nájdete zberné miesto na elektronický odpad.

Týmto spoločnosť BURG-WÄCHTER vyhlasuje, že toto zariadenie zodpovedá smerniciam 2014/30/EÚ (EMC) a 2011/65/EÚ (RoHS).

Úplný text vyhlásenia o zhode EÚ je k dispozícii na nasledujúcej internetovej adrese:
https://burg.biz/pages/eu-konformitaetserklaerung

Bezpečnostné odporúčanie

Obslužnú plochu klávesnice príležitostne vyčistite utierkou z mikrovlákien (napr. utierka na okuliare), pomocou ktorej odstránite prípadné odtlačky prstov.

Tlačové chyby, chyby v sadzbe a technické zmeny vyhradené.

Poznámky

BD_Expert-Safe-E_297x210mm_Druckversion_RZ01.indd 19

02.12.2024 09:37:44

Ábra

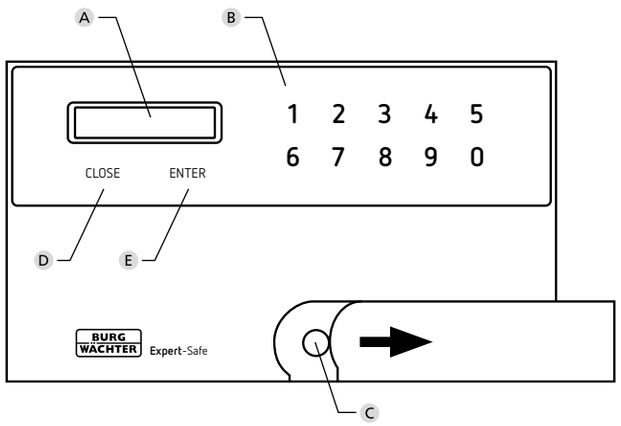

A **Kijelző**

B **Számgombok**

C **Vésznyitó zár**

D **CLOSE gomb**
Zár zárása

E **ENTER gomb**
Bekapcsolás és a kódbevitel megerősítése

Előszó

Tisztelt Ügyfelünk!

Köszönjük, hogy a BURG-WÄCHTER Expert-Safe sorozatának széfjét választotta. Ezt a széfet a legújabb műszaki lehetőségek szerint fejlesztettük és gyártottuk. Ez a széria standard és szállodai üzemmódban is működtethető. Ezenkívül minden széf beépített mechanikus vésznyitó zárral rendelkezik.

Fontos: Kérjük, hogy olvassa el a teljes kezelési útmutatót, mielőtt hozzálátna a programozásnak.

Sok örömet kívánunk az új Expert-Safe széfjéhez.
Az Ön BURG-WÄCHTER csapata

Vészhelyzeti zár működtetése

Soha ne működtesse az elektronikát behelyezett vésznyitókulccsal. Ha ez megtörtént, távolítsa el a vésznyitókulcsot, és nyomja meg a „Close" gombot, amíg a széf megfelelően nem záródik.

Az akkumulátor cseréjekor vegye figyelembe a következőket:

Ha a vésznyitókulccsal nyitotta ki az ajtót, győződjön meg arról, hogy az akkumulátor cseréje előtt megfelelően eltávolította a vésznyitókulcsot. Csak akkor működtesse az elektronikát, ha a vésznyitókulcsot megfelelően eltávolította.

Fontos utasítások

- A kódokat és a vésznyitókulcsokat tárolja biztonságos helyen a széfen **kívül**. (A vésznyitó zár a billentyűzet alatt, az oldalra csúsztatható fedél mögött található).
- Ne használjon könnyen kitalálható, egyszerű kódokat (pl. 1-2-3-4-5-6).
- Kódként soha ne használjon személyes adatokat (pl. születésnapot), vagy más olyan adatot, amire a kódtulajdonos ismerete esetén következtetni lehet.
- Ha a széfet hosszabb időn keresztül nem használják, vegye ki az elemeket.
- Biztonsági okokból a felhasználói és főkódok gyári beállításait mindenképpen egyéni kódokra kell változtatni.
- A széf csak az épület szilárd részéhez való rögzítés után tölti be rendeltetésszerű védelmi funkcióját. Kérjük, hogy a szükséges helyhez kötött csatlakoztatáshoz használja a rendelkezésre álló rögzítési pontokat (a falon és/vagy a padlón). A tűzvédelmi funkció érdekében helyezze a széfet közvetlenül az épület egy szilárd épületrészének hátoldalára.

  A BURG-WÄCHTER FB500 tűzvédelmi zsákkal kombinálva akár 15 perces tűzvédelmet biztosít papírdokumentumokhoz 700° C-ig (a BURG-WÄCHTER laboratóriumában tesztelve).
- Ha bármilyen kérdése vagy problémája van, forduljon a kereskedőhöz.

Általános tudnivalók

A széf működtetéséhez egy főkód és egy felhasználói kód áll rendelkezésre.

A főkód mindig 8 számjegyű.
A felhasználói kód hossza 3 és 6 számjegy között választható.

Főkód: 1-2-3-4-5-6-7-8 (gyári beállítás)

Felhasználói kód: 1-6-8 (gyári beállítás)

Műszaki adatok

Letiltási idők:	a kód 3-szori hibás megadása után: 5 perc
Tápellátás:	4x AA MIGNON LR6 ALKALINE elem
Megengedett környezeti feltételek	-15 °C és + 50 °C között legfeljebb 95 % rel. páratartalom (nem kondenzáló)

Hangjelzés + kijelzés a kijelzőn

1x rövid	A gomb nyugtázása. A zárási folyamat elindítása, a zárási folyamat sikeresen befejeződött
2x rövid	Helyes bevitel. Nyitási folyamat indítása, felhasználói kód/főkód elmentve
3x rövid	Hibás bevitel (CODE-ERROR)
8x rövid + „BLOCK"	Ha a vésznyitókulcs a zárban van, kérjük vegye ki! Ha a vésznyitókulcs nincs behelyezve, kérjük, távolítsa el az ajtóban lévő esetleges akadályokat, hogy az ajtó megfelelően záródhasson!
8x rövid + „ERROR"	Cserélje ki az elemeket, és indítsa újra a folyamatot nyitott ajtóval. Ha a hibaüzenet ismét megjelenik, forduljon a műszaki szolgálathoz.

Üzembe helyezés

- Távolítsa el az elem szigetelő csíkját az elektronika alján lévő elemtartó rekeszből (lásd az „Elemek cseréje" című fejezetet).
- Nyomja meg az ENTER gombot.
- Adja meg a felhasználói kódot (gyári beállítás: 1-6-8) és nyugtázza az ENTER gombbal.
- Mostantól a széf egyedileg programozható.

BD_Expert-Safe-E_297x210mm_Druckversion_RZ01.indd 20
02.12.2024 09:37:45

1. fejezet: Kezelés számkóddal

Nyitás felhasználói kóddal

- Nyomja meg az ENTER gombot.
- Adja meg a 3 6 számjegyű Felhasználói kód-kódot gyári 1-6-8) és nyugtázza az ENTER gombbal. 2 rövid jelzőhang hallható.

Az ajtó automatikusan kinyílik.
Ha 3 rövid hangjelzést hall, akkor helytelen kódot adott meg.
Próbálja meg újra.

Zárás

Nyomja meg és tartsa zárva az ajtót. Az ajtó automatikusan reteszelődik, ha megnyomja a CLOSE gombot. A zárási folyamat végén egy rövid hangjelzés hallatszik, az ajtó sikeresen bezáródott.

Figyelem: Ha a reteszek akadályba ütköznek, és nem tudnak teljesen kihaladni, akkor 8 rövid hangjelzést hall és a kijelzőn megjelenik a „BLOCK" felirat. A széf nem zárható. Ha ez az üzenet megjelenik, és a vésznyitókulcs még mindig a zárban van, húzza ki! Ha a vésznyitókulcs nincs a zárban, ellenőrizze, hogy van-e akadály az ajtóban, és szükség esetén távolítsa el, hogy az ajtó megfelelően záródhasson!

Ezt követően ismételje meg a folyamatot.

Felhasználói kód programozása

Az ajtó legyen nyitva és a csapok legyenek **behúzva**.

- Nyomja meg az ENTER gombot.
- Adja meg az új felhasználói kódot (3 és legfeljebb 6 számjegy között) és erősítse meg az ENTER gombbal.
- 2 hangot hall, és a kijelzőn megjelenik a „GOOD" üzenet, az elektronika elmentette az új kódot.
- Nyomja meg az CLOSE gombot.

A reteszelőcsapok kimozdulnak. A felhasználói kódot sikeresen beprogramozták.

Hibás bevitel

Zárt állapotban a széf nem fogadja el a hibás kódbevitelt. Ezekben az esetekben a kijelzőn a „CODE-ERROR" felirat jelenik meg, és 3 rövid hangjelzés hallható. A harmadik, hibás próbálkozásnál az elektronika 5 percre lezárja a széfet. Ezt követően a széf a főkóddal vagy a helyes felhasználói kóddal nyitható ki. Ha rossz számjegyet írt be, a CLOSE gombbal törölheti a bejegyzést.

Nyitás főkóddal

- Nyomja meg az ENTER gombot.
- Adja meg a főkódot (gyári beállítás 1-2-3-4-5-6-7-8) és erősítse meg az ENTER gombbal.

A kijelzőn megjelenik a „PASS 1" felirat és 10 másodpercig számol. Ezen idő letelte után két rövid hangjelzést hallható, és az ajtó automatikusan kinyílik.

Figyelem: A főkód beírásakor az utoljára beprogramozott felhasználói kód rövid időre megjelenik, majd törlődik. Ekkor a felhasználói kódot újra kell programozni (lásd „A felhasználói kód programozása").
Az ajtó csak akkor reteszelhető, ha be van programozva egy felhasználói kód.

A főkód programozása

Az ajtó legyen nyitva és a csapok legyen **kitolva**.

- Nyomja meg az ENTER gombot.
- Adja meg a főkódot (gyári beállítás 1-2-3-4-5-6-7-8) és erősítse meg az ENTER gombbal.
- Megjelenik a „PASS 1" felirat és 10 másodpercig számol. **Ezen időn belül** nyomja meg újra az ENTER gombot.
- Most adja meg az új főkódot (8 számjegy), és erősítse meg az ENTER gombbal.
- A kijelzőn megjelenik az „REPEAT" kijelző.
- Adja meg másodszor is az új főkódot, és erősítse meg az ENTER gombbal.
- Az elektronika elmentette az új kódot, amikor a kijelzőn megjelenik a „GOOD" kijelzés.
- 2 rövid jelzőhang hallható

A főkód kódot sikeresen beprogramozták.

2. fejezet: Kezelés szálloda üzemmódban

A szálloda változat különlegességei

Ha a széfet szálloda változatban kell működtetni, ez a főkóddal módosítható. Az ajtó legyen **nyitva** és a csapok legyen **kitolva**.

- Nyomja meg az ENTER gombot.
- Adja meg a főkódot (gyári beállítás 1-2-3-4-5-6-7-8) és erősítse meg az ENTER gombbal.
- Megjelenik a „PASS 1" felirat és 10 másodpercig számol. **Ezen időn belül** nyomja meg újra az ENTER gombot.
- Írja be a „16805"-as számot, és erősítse meg az ENTER gombbal. A kijelzőn megjelenik a „SET-05" kijelzés. 2 rövid jelzőhang hallható

A szálloda üzemmódra váltás sikeres volt. Ha az ajtó most több mint 5 percig nyitva marad, a felhasználói kód automatikusan törlődik, és újra kell programozni.

Ha vissza akar térni a normál üzemmódba, járjon el a fentiek szerint, és használja a „16800" kódot a megfelelő helyen. A kijelzőn megjelenik a „SET-00", és a felhasználói kód korlátlan ideig érvényes, még nyitott ajtó esetén is.

Lehetséges hibaüzenet (kijelző kijelzése)

CODE-ERROR	Hibás a beírt kód
BLOCK	• A csapok akadályba ütköznek és nem tudnak kinyúlni a végéig • Az elektronikát a vésznyitókulcs eltávolítása nélkül működtették. > Távolítsa el az akadályt és/vagy a vésznyitókulcsot, és indítsa újra a műveletet. • Ha a hibaüzenet ismétlődik, cserélje ki az elemeket, és **nyitott ajtóval** indítsa újra a folyamatot. Ha a hibaüzenet ismét megjelenik, forduljon a műszaki szolgálathoz.
LOW BATT	Túlságosan lemerült akkumulátorok
ERROR	• Indítsa újra a folyamatot. • Ha a hibaüzenet ismétlődik, cserélje ki az elemeket, és **nyitott ajtóval** indítsa újra a folyamatot. Ha a hibaüzenet ismét megjelenik, forduljon a műszaki szolgálathoz.

BD_Expert-Safe-E_297x210mm_Druckversion_RZ01.indd 21
02.12.2024 09:37:45

Elemek cseréje

Ha a kijelzőn a „LOW BATT" felirat jelenik meg, akkor mielőbb cserélje ki az elemeket.

Ha az elemek már lemerültek, és az ajtót a vésznyitókulccsal nyitotta ki, az elemek cseréje előtt győződjön meg arról, hogy az ajtó kinyitása után megfelelően eltávolította a vésznyitókulcsot.

Csavarja ki az elektronikus zár alján található két csavart. Ehhez szüksége van egy Torx T 8 csavarhúzóra. Ez nem része a csomagnak.

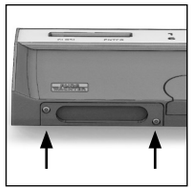

Csúsztassa ki lefelé a fedelet az elemekkel együtt.

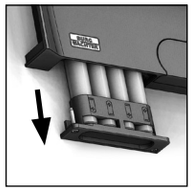

Vegye ki a használt elemeket, és ártalmatlanítsa azokat a „Készülék ártalmatlanítása" fejezetben található utasítások szerint.

Cserélje ki az elemeket új elemekre (4 x AA Mignon LR 6 alkáli). Helyezze be az elemeket az elemtartókba a rajzoknak megfelelően (ügyeljen a helyes polaritásra). Márkás elemeket használjon, ne használjon újratölthető akkukat.

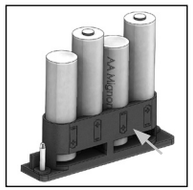

Tolja be a fedelet az elemekkel együtt az elektronikus zárba, majd csavarozza fel erősen.

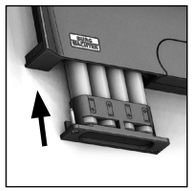

Jótállás

A BURG-WÄCHTER termékeket a gyártás időpontjában érvényes műszaki szabványoknak megfelelően és saját minőségi előírásaink betartása mellett gyártjuk. A jótállás kizárólag olyan hiányosságokra érvényes, amelyek igazolhatóan az értékesítés időpontjában fennálló gyártási vagy anyaghibákra vezethető vissza. A jótállás két évig érvényes, további igények kizártak.
A szállítás közben, a hibás kezelés, a szakszerűtlen alkalmazás, a kopás stb. miatt bekövetkező hiányosságok ki vannak zárva a garanciális kötelezettségek alól.
Az elemre nem vonatkozik a jótállás. A megállapított hiányosságot írásban, az eredeti vásárlási nyugtával és a hiba rövid leírásával együtt a vásárlás helyén kell benyújtani. Vizsgálat után, méltányos időn belül a garanciavállaló dönt az esetleges javításról vagy a cseréről.

Figyelem:
Annak érdekében, hogy kifogástalan és kiváló minőségű termékeket szállíthassunk Önnek, továbbá tökéletes szerviz- és javítási szolgáltatásokban részesíthessük, az szükséges, hogy a hibásan működő vagy meghibásodott készüléket az érvényes főkóddal, valamint a vásárlást igazoló eredeti bizonylattal (vagy annak másolatával vagy digitális fotójával) együtt bemutassa a kereskedőnek.

Ha a vásárlástól való elállás jogával élve visszaküldi a készüléket, akkor az összes alkatrésznek gyári beállításban és sértetlennek kell lennie. Ennek mellőzése esetén a jótállás érvényét veszti.

A készülék ártalmatlanítása

Kérjük, segítsen csökkenteni a nem újrahasznosított hulladékok mennyiségét. Ha bármikor a széf ártalmatlanítását tervezi, gondoljon arra, hogy a készülék számos alkatrésze értékes alapanyag, amelyek újrahasznosíthatók.

Felhívjuk a figyelmét, hogy az elektromos és elektronikus készülékek, valamint az elemek nem kerülhetnek a háztartási hulladékba, hanem azokat szelektíven, ill. elkülönítve kell gyűjteni. Az elemek és az elektronikai hulladékok gyűjtőhelyéről érdeklődjön az illetékes önkormányzati szervnél.

A BURG-WÄCHTER vállalat ezennel kijelenti, hogy a jelen készülék megfelel a 2014/30/EU, (EMC) és a 2011/65/EU (RoHS) irányelveknek.

A teljes EK Megfelelőségi nyilatkozat a következő weboldalon található:
https://burg.biz/pages/eu-konformitaetserklaerung

Biztonsági javaslat

Alkalmanként tisztítsa meg mikroszálas törlőkendővel (pl. szemüvegtörlővel) a billentyűzet kezelőfelületét, és távolítsa el az esetleg a billentyűk felületén található ujjlenyomatokat.

A nyomtatási hibák, sajtóhibák, valamint a műszaki változtatások joga fenntartva.

Jegyzetek

BD_Expert-Safe-E_297x210mm_Druckversion_RZ01.indd 22

02.12.2024 09:37:50

Billede

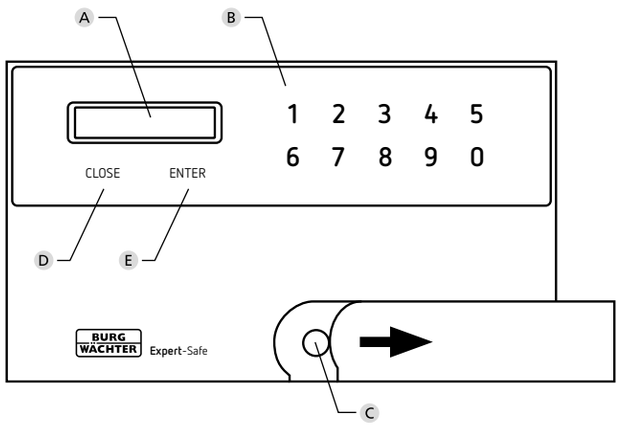

A **Display**

B **Ciffertaster**

C **Nødlås**

D **CLOSE-tast**
at lukke låsen

E **ENTER-tast**
Tænd og bekræft kodeindtastningen

Forord

Kære kunde!

tak fordi du har valgt et værdiskab fra Expert-Safe-serien fra BURG-WÄCHTER. Dette værdiskab er udviklet og produceret i henhold til de nyeste tekniske muligheder. Denne serie kan fungere i standard- og hoteltilstand. Derudover har alle værdiskabe en integreret mekanisk nødlås.

Vigtigt: Læs venligst hele brugervejledningen, før du begynder at programmere.

Vi håber du bliver glad for din nye Expert-Safe-værdiskab.
Dit BURG-WÄCHTER team

nødlås betjening

Betjen aldrig elektronikken med nødnøglen isat. Hvis dette er sket, skal du fjerne nødnøglen og trykke på "Luk", indtil værdiskabet er korrekt låst.

Vær opmærksom på, når du skifter batteri:

Hvis du brugte nødnøglen til at åbne døren, skal du sørge for at fjerne nødnøglen korrekt, før du udskifter batteriet. Betjen kun elektronikken, når nødnøglen er fjernet korrekt.

Vigtige oplysninger

- Opbevar koderne og nødnøglerne et sikkert sted **uden for** værdiskabet. (Nødlåsen sidder under tastaturet, bag ved dækslet, der kan skydes til siden).
- Simple koder, der er lette at gætte (f.eks. 1-2-3-4-5-6), bør under ingen omstændigheder bruges.
- Personoplysninger (f.eks. fødselsdage) eller andre data, der kan udledes af kendskab til kodeindehaveren, bør under ingen omstændigheder bruges som kode.
- Hvisværdiskabet ikke skal bruges i længere tid, bedes du fjerne batterierne.
- Af sikkerhedsmæssige årsager bør fabriksindstillingerne for brugerkode og generel kode ændres til individuelle koder.
- Værdiskabet opnår først sin tilsigtede beskyttende funktion, efter at det er blevet fastgjort til en fast del af bygningen. Brug venligst de medfølgende forankringspunkter (på væggen og/eller gulvet) for at skabe den nødvendige permanente forbindelse. Med henblik på brandsikringsfunktionen skal værdiskabet placeres med bagsiden op ad en fast del af bygningen.

  I kombination med BURG-WÄCHTER brandsikker taske FB500 får du op til 15 minutters brandsikring for papirdokumenter ved op til 700°C (afprøvet i BURG-WÄCHTER-laboratoriet).
- Hvis du har spørgsmål eller problemer, bedes du kontakte din forhandler.

Generelle oplysninger

En generel kode og en brugerkode
er tilgængelige for at betjene værdiskabet.

Den generelle kode er altid 8 cifre.
Brugerkoden kan vælges med 3 til 6 cifre.

Generalkode: 1-2-3-4-5-6-7-8 (fabriksindstilling)

Brugerkode: 1-6-8 (fabriksindstilling)

Tekniske data

Blokeringstider:	Efter at have indtastet den forkerte kode 3 gange: 5 minutter
Spændingsforsyning:	4 stk. AA LR6 ALKALINE
Tilladte omgivelsesbetingelser	-15 °C til + 50 °C op til 95 % rel. luftfugtighed (ikke kondenserende)

Signaltoner + indikation i displayet

1x kort	Bekræftelse af indtastning. Starter låsning, låsning fuldført
2x kort	Korrekt input. Starter åbning, bruger/generel kode gemt
3x kort	Forkert input (CODE-ERROR)
8x kort + "BLOCK"	Hvis nødnøglen sidder i låsen, bedes du fjerne den! Hvis nødnøglen ikke bruges, bedes du fjerne enhver forhindring i døren, så den kan lukke ordentligt!
8x kort + "ERROR"	Udskift batterierne og genstart processen med døren åben. Hvis fejlmeddelelsen vises igen, skal du kontakte den tekniske service

Ibrugtagning

- Fjern batteristrimlen fra batterirummet på undersiden af elektronikken (se afsnittet "Batteriskift").
- Tryk på ENTER-tast.
- Indtast brugerkoden (fabriksindstilling: 1-6-8) og bekræft med ENTER.
- Værdiskabet kan nu programmeres individuelt.

BD_Expert-Safe-E_297x210mm_Druckversion_RZ01.indd 23
02.12.2024 09:37:51

Kapitel 1: Betjening med numerisk kode

Åbn med brugerkoden

- Tryk på ENTER-tast.
- Indtast den 3 til 6-cifrede brugerkode (fabriksindstilling: 1-6-8) og bekræft med ENTER. Du vil høre 2 korte bip.

Døren åbner automatisk.
Hvis du hører 3 korte bip, er der indtastet en forkert kode. Prøv igen.

Luk

Skub og hold værdiskabsdøren. Døren låses automatisk, når du trykker på CLOSE-tast. Du vil høre et kort bip i slutningen af lukkeprocessen, døren er låst.

OBS: Hvis riglerne møder modstand og derfor ikke kan køre helt ud, lyder der 8 korte bip, og displayet viser "BLOCK". Værdiskabet kan ikke låses.
Hvis denne meddelelse vises, og nødnøglen stadig er i låsen, skal du fjerne den!
Hvis nødnøglen ikke sidder i låsen, så tjek om der er en forhindring i døren og fjern den om nødvendigt, så den kan lukke ordentligt!

Gentag venligst processen bagefter.

Programmering af brugerkoden

Døren skal være åben, og boltene skal **trækkes tilbage**.

- Tryk på ENTER-tast.
- Indtast den nye brugerkode (3 til maks. 6 cifre) og bekræft med ENTER-tast.
- Du hører 2 toner og meddelelsen "GOOD" vises på displayet, elektronikken har gemt den nye kode.
- Tryk på CLOSE-tast.

Låseboltene rykker ud. Brugerkoden er blevet programmeret.

Forkerte indtastninger

Når det er lukket, vil værdiskabet ikke acceptere forkerte kodeindtastninger. I disse tilfælde vil du se "CODE-ERROR" på displayet, og du vil høre 3 korte signaltoner. Ved det tredje forkerte forsøg låser elektronikken værdiskabet i 5 minutter. Efter dette tidspunkt kanværdiskabet åbnes med den generelle kode eller den korrekte brugerkode. Hvis du har indtastet et forkert ciffer, kan du slette denne indtastning med CLOSE-tast.

Åbn med generel kode

- Tryk på ENTER-tast.
- Indtast din generelle kode (fabriksindstilling 1-2-3-4-5-6-7-8) og bekræft med ENTER.

Displayet viser "PASS 1" og tæller op med 10 sekunder.
Efter dette tidspunkt vil du høre to korte bip,
og døren åbnes automatisk.

OBS: Ved indtastning af den generelle kode vises den sidst programmerede brugerkode kort og derefter slettes. Brugerkoden skal derefter omprogrammeres (se "Programmering af brugerkode").
Døren kan kun låses, hvis der er programmeret en brugerkode.

Programmering af den generelle kode

Døren skal være åben og boltene **forlænget**.

- Tryk på ENTER-tast.
- Indtast din generelle kode (fabriksindstilling 1-2-3-4-5-6-7-8) og bekræft med ENTER.
- "PASS 1" vil blive vist og tæller op i 10 sekunder. **Inden for dette tidsrum** skal du trykke på ENTER-tast igen.
- Indtast nu den nye generelle kode (8 cifre) og bekræft med ENTER.
- "REPEAT" vises i displayet.
- Indtast den nye generelle kode endnu en gang, og bekræft med ENTER.
- Elektronikken har gemt den nye kode, når du ser "GOOD" på displayet.
- Du vil høre 2 korte bip

Den generelle kode blev programmeret.

Kapitel 2: Betjening i hoteltilstand

Særlige træk ved hotelversionen

Hvis værdiskabet skal betjenes i hotelversionen, kan dette ændres ved hjælp af den generelle kode. Døren skal være **åben** og boltene **forlænget**.

- Tryk på ENTER-tast.
- Indtast din generelle kode (fabriksindstilling 1-2-3-4-5-6-7-8) og bekræft med ENTER.
- "PASS 1" vil blive vist og tæller op i 10 sekunder. **Inden for dette tidsrum** skal du trykke på ENTER-tast igen.
- Indtast koden "16805" og bekræft ændringen med ENTER. "SET-05" vises i displayet. Du vil høre 2 korte bip

Skiftet til hoteltilstand lykkedes. Hvis døren nu står åben i mere end 5 minutter, slettes brugerkoden automatisk og skal programmeres igen.

Hvis du vil gå tilbage til normal tilstand, skal du fortsætte som angivet ovenfor og bruge koden "16800" på det relevante sted. "SET-00" vises i displayet, og brugerkoden er gyldig på ubestemt tid, også når døren er åben.

Mulige fejlmeddelelser (displayindikation)

CODE-ERROR	Forkert kodeindtastning
BLOCK	• Boltene støder på en forhindring og kan ikke gå til slutningen • Elektronikken blev betjent uden at fjerne nødnøglen. > Fjern forhindringen og/eller nødnøglen og genstart processen. • Hvis fejlmeddelelsen gentager sig, skal du udskifte batterierne og genstarte processen **med døren åben**. Hvis fejlmeddelelsen vises igen, skal du kontakte den tekniske service.
LOW BATT	Batterierne er for svage
ERROR	• Genstart processen. • Hvis fejlmeddelelsen gentager sig, skal du udskifte batterierne og genstarte processen **med døren åben.** Hvis fejlmeddelelsen vises igen, skal du kontakte den tekniske service

BD_Expert-Safe-E_297x210mm_Druckversion_RZ01.indd 24
02.12.2024 09:37:55

Udskiftning af batteri

Hvis displayet viser "LOW BATT", skal du udskifte batterierne hurtigst muligt.

Hvis batterierne allerede er afladet, og døren blev åbnet med nødnøglen, skal du sørge for at fjerne nødnøglen korrekt efter åbning, før du udskifter batterierne.

Fjern de to skruer på undersiden af låsens elektronik. Hertil skal du bruge Torx T8 skruetrækker. Den er inkluderet i leveringsomfanget.

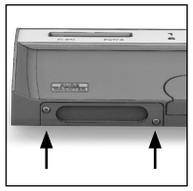

Lad dækslet glide ned og ud sammen med batterierne.

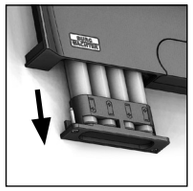

Fjern de gamle batterier, og bortskaf dem i henhold til oplysningerne om bortskaffelse under afsnittet "Bortskaffelse af apparatet".

Udskift batterierne med nye (4 x AA Mignon LR 6 alkaline). Sæt batterierne i batteriholderne i henhold til tegningerne (observer den korrekte polaritet). Brug almindelige batterier og ikke genopladelige batterier.

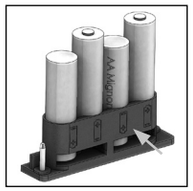

Skub dækslet samt batterierne ind i låsens elektronik igen, og skru dækslet på.

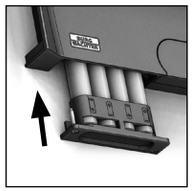

Garanti

BURG-WÄCHTER produkter fremstilles i overensstemmelse med den gældende tekniske standard på produktionstidspunktet og under overholdelse af vores kvalitetsstandarder. Garantien omfatter udelukkende mangler, som bevisligt skyldes fabrikations- eller materialefejl på tidspunktet for salget. Garantien ophører efter to år, yderligere krav er udelukket. Opståede mangler og skader, f.eks. på grund af transport, fejlbetjening, ukorrekt brug, slitage osv. er udelukkede fra garantien. Batterierne er ikke omfattet af garantien. Konstaterede mangler skal meddeles til din forhandler skriftligt, inkl. original dokumentation for købet og kort beskrivelse af fejlen. Efter kontrol inden for en rimelig periode træffer garantigiver afgørelse om en eventuel reparation eller en udskiftning.

OBS:
For at give dig et fejlfrit produkt af høj kvalitet og den bedst mulige hjælp i forbindelse med service eller reparation, skal du tage det fejlbehæftede eller defekte produkt med til forhandleren og fremvise denne sammen med den gyldige generelle kode og den originale købskvittering (eller kopi eller digitalt scan heraf).

Ved returnering som led i din fortrydelsesret skal alle apparatets dele desuden være ubeskadigede og befinde sig i fabriksindstillingen. Ved manglende overholdelse af dette bortfalder garantien.

Bortskaffelse af enheden

Du kan hjælpe med at mindske affald. Hvis du på noget tidspunkt har til hensigt at bortskaffe dette værdiskab, skal du huske, at mange af komponenterne i dette værdiskab er lavet af værdifulde materialer, som kan genbruges.

Vi gør opmærksom på, at affald af elektrisk og elektronisk udstyr og batterier ikke må bortskaffes sammen med almindeligt husholdningsaffald, men skal sorteres og afleveres separat. Spørg den ansvarlige myndighed i din by/din kommune, hvor der kan afleveres batterier og elektronisk affald.

Hermed erklærer BURG-WÄCHTER, at dette apparat opfylder direktiverne 2014/30/EU (EMC) og 2011/65/EU (RoHS).

EU-overensstemmelseserklæringen i sin helhed er tilgængelig på: https://burg.biz/pages/eu-konformitaetserklaerung

Sikkerhedsanbefaling

Rengør af og til tastaturets overflade med en mikrofiberklud (f.eks. brilleklud) for at fjerne eventuelle fingeraftryk på tastaturets overflade.

Vi tager forbehold for tryk- og opsætningsfejl samt tekniske ændringer.

Noter

BD_Expert-Safe-E_297x210mm_Druckversion_RZ01.indd 25

02.12.2024 09:37:56

Slika

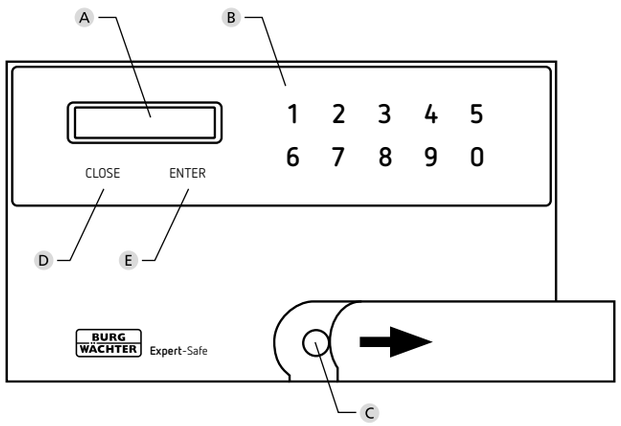

A **Zaslon**

B **Številske tipke**

C **Zasilna ključavnica**

D **Tipka CLOSE**
Zapiranje ključavnice

E **Tipka ENTER**
Vklop in potrditev vnosa kode

Predgovor

Spoštovana stranka,

zahvaljujemo se, da ste se odločili za trezor serije Expert-Safe proizvajalca BURG-WÄCHTER. Ta trezor je bil razvit oz. izdelan v skladu z najnovejšimi tehničnimi možnostmi. to serijo je mogoče uporabljati v standardnem in hotelskem načinu. Dodatno imajo vsi trezorji vgrajeno mehansko zasilno ključavnico.

Pomembno: Preberite celotna navodila za uporabo, preden začnete s programiranjem.

Želimo vam veliko veselja z novim trezorjem strokovnjak Expert-Safe.
Vaša ekipa BURG-WÄCHTER

Delovanje ključavnice v sili

Nikoli ne upravljajte elektronike z vstavljenim zasilnim ključem. Če se je to zgodilo, odstranite zasilni ključ in pritisnite »Close«, dokler se sef pravilno ne zaklene.

Pri menjavi baterije upoštevajte:

Če ste za odpiranje vrat uporabili zasilni ključ, se prepričajte, da ste pravilno odstranili zasilni ključ, preden zamenjate baterijo. Elektroniko uporabljajte le, ko je zasilni ključ pravilno odstranjen.

Pomembni napotki

- Shranite kodo in zasilni ključ na varnem mestu **zunaj** trezorja. (Zasilna ključavnica se nahaja pod tipalnim poljem za pokrovom s stranskim potiskanjem).
- Preprostih kod, ki jih je mogoče zlahka ugotoviti (npr. 1-2-3-4-5-6), nikakor ni dovoljeno uporabljati.
- Kot kodo prav tako ni nikakor dovoljeno uporabljati osebnih podatkov (npr. rojstni dnevi) ali drugih podatkov, ki bi jih bilo mogoče ugotoviti s poznavanjem lastnika kode.
- Če trezorja dlje časa ne boste uporabljali, iz njega odstranite baterije.
- Iz varnostni razlogov je treba tovarniške nastavitve uporabniške in splošne kode obvezno spremeniti na individualne kode.
- Trezor svojo predvideno zaščitno funkcijo doseže šele po prvi pritrditvi na masivni del stavbe. Uporabite predvidene sidrne točke (na steno in/ali v tla), da vzpostavite potrebno fiksno povezavo. Za funkcijo požarne odpornosti trezor s hrbtno stranjo namestite neposredno na masiven del stavbe.

  V kombinaciji z protipožarno torbo BURG-WÄCHTER FB500 si zagotovite do 15 minut požarne odpornosti papirnih dokumentov do 700 °C (testirano v laboratoriju BURG-WÄCHTER).
- V primeru morebitnih vprašanj ali težav se obrnite na vašega proizvajalca.

Splošno

Za upravljanje trezorja sta na voljo splošna koda in uporabniška koda.

Splošna koda je vedno 8-mestna.
Uporabniško kodo je mogoče izbrati 3- do 6-mestno.

Splošna koda: 1-2-3-4-5-6-7-8 (tovarniška nastavitev)

Uporabniška koda: 1-6-8 (tovarniška nastavitev)

Tehnični podatki

Časi zapiranja:	Po 3x napačno vneseni kodi: 5 minut
Električno napajanje:	4x baterije AA MIGNON LR6 ALKALINE
Dovoljeni pogoji v okolici	-15 °C do + 50 °C do 95 % rel. zračne vlažnosti (brez kondenzacije)

Signalni toni + indikacija na zaslonu

1x kratko	Potrditev pritiskov tipk. Začetek postopka zaklepanja, postopek zaklepanja uspešno zaključen
2x kratko	Pravilen vnos. Začetek postopka odpiranja, uporabniška/splošna koda shranjena
3x kratko	Napačen vnos (CODE-ERROR)
8x kratko + »BLOCK«	Če je zasilni ključ v ključavnici, ga odstranite! Če zasilnega ključa ne uporabljate, odstranite morebitne ovire v vratih, da se lahko pravilno zaprejo!
8x kratko + »ERROR«	Zamenjajte baterije in znova zaženite postopek z odprtimi vrati. Če se sporočilo o napaki znova pojavi, se obrnite na tehnično službo.

Začetek uporabe

- Odstranite trakove za odstranitev baterije iz predala za baterije na spodnji strani elektronike (glejte razdelek »Zamenjava baterij«).
- Pritisnite tipko ENTER.
- Vnesite uporabniško kodo (tovarniška nastavitev: 1-6-8) in jo potrdite s tipko ENTER.
- Zdaj je mogoče trezor programirati individualno.

BD_Expert-Safe-E_297x210mm_Druckversion_RZ01.indd 26
02.12.2024 09:37:57

Poglavje 1: Upravljanje s številsko kodo

Odpiranje z uporabniško kodo

- Pritisnite tipko ENTER.
- Vnesite 3- do 6- mestno uporabniško kodo (tovarniška nastavitev: 1-6-8) in jo potrdite s tipko ENTER. Zaslišali boste 2 kratka signalna tona.

Vrata se samodejno odprejo.
Če zaslišite 3 kratke signalne tone, je bila vnesena napačna koda.
Poskusite znova.

Zapiranje

Pritisnite in zadržite vrata trezorja. Vrata se samodejno zaklenejo, če pritisnete tipko CLOSE. Ob koncu zapiranja boste zaslišali kratek signalen ton, vrata so uspešno zaklenjena.

Pozor: Če zaklepi naletijo na oviro in se ne morejo izvleči do konca, boste zaslišali 8 kratkih signalnih tonov in na zaslonu se bo pojavilo obvestilo »BLOCK«. Trezorja ni mogoče zakleniti. Če se prikaže to sporočilo in je zasilni ključ še vedno v ključavnici, ga odstranite! Če zasilni ključ ni v ključavnici, preverite, ali je v vratih kakšna ovira in jo po potrebi odstranite, da se lahko dobro zaprejo!

Prosimo, da postopek pozneje ponovite.

Programiranje uporabniške kode

Vrata morajo biti odprta in zapah mora biti **uvlečen**.

- Pritisnite tipko ENTER.
- Vnesite novo uporabniško kodo (3 do najv. 6 mest) in potrdite s tipko ENTER.
- Zaslišite 2 tona in na zaslonu se prikaže sporočilo »GOOD«, elektronika je shranila novo kodo.
- Pritisnite tipko CLOSE.

Zaklepni zapahi se izvlečejo. Uporabniška koda je bila uspešno programirana.

Napačni vnosi

V zaprtem stanju trezor ne sprejema napačnih vnosov kod. Na zaslonu boste v teh primerih zagledali »CODE-ERROR« in zaslišali boste 3 kratke signalne tone. Ob tretjem napačnem poskusu bo elektronika za 5 minut blokirala trezor. Po preteku tega časa je mogoče trezor odpreti s splošno kodo ali pravilno uporabniško kodo. Če ste vtipkali napačno tipko, lahko ta vnos izbrišete s tipko CLOSE.

Odpiranje s splošno kodo

- Pritisnite tipko ENTER.
- Vnesite svojo splošno kodo (tovarniška nastavitev 1-2-3-4-5-6-7-8) in potrdite z ENTER.

Na zaslonu se prikaže »PASS 1« in sešteva se 10 sekund. Po tem času boste zaslišali dva kratka signalna tona in vrata se bodo samodejno odprla.

Pozor: Ob vnosu splošne kode se na kratko prikaže in potem izbriše nazadnje programirana uporabniška koda. Uporabniško kodo je treba potem na novo programirati (glejte »Programiranje uporabniške kode«).
Vrata se lahko zaklenejo le, če je programirana uporabniška koda.

Programiranje splošne kode

Vrata morajo biti odprta in zapah mora biti **izvlečen**.

- Pritisnite tipko ENTER.
- Vnesite splošno kodo (tovarniška nastavitev 1-2-3-4-5-6-7-8) in potrdite z ENTER.
- Prikaže se »PASS 1« in sešteva se 10 sekund. **V tem času** znova pritisnite tipko ENTER.
- Zdaj vnesite novo splošno kodo (8 mest) in potrdite z ENTER.
- Na zaslonu se pojavi prikaz »REPEAT«.
- Še drugič vnesite novo splošno kodo in potrdite z ENTER.
- Elektronika je shranila novo kodo, če na zaslonu zagledate prikaz »GOOD«.
- Zaslišali boste 2 kratka signalna tona

Splošna koda je bila uspešno programirana.

Poglavje 2: Upravljanje v hotelskem načinu

Posebnosti hotelske različice

Če želite trezor upravljati v hotelskem načinu, je to mogoče preklopiti s splošno kodo. Vrata morajo biti **odprta** in zapah mora biti **izvlečen**.

- Pritisnite tipko ENTER.
- Vnesite svojo splošno kodo (tovarniška nastavitev 1-2-3-4-5-6-7-8) in potrdite z ENTER.
- Prikaže se »PASS 1« in sešteva se 10 sekund. **V tem času** znova pritisnite tipko ENTER.
- Vnesite kodo »16805« in preklop potrdite z ENTER. Na zaslonu se pojavi »SET-05«. Zaslišali boste 2 kratka signalna tona

Preklop v hotelski način je bil uspešen. Če so vrata odprta dlje kot 5 minut, se uporabniška koda samodejno izbriše in jo je treba znova programirati.

Če se želite znova vrniti v normalni način, izvedite zgoraj naveden postopek in na ustreznem mestu uporabite kodo »16800«. Na zaslonu se pojavi »SET-00« in uporabniška koda je tudi ob odprtih vratih veljavna časovno neomejeno.

Možna sporočila o napakah (indikacija na zaslonu)

CODE-ERROR	Vnos napačne kode
BLOCK	• Zapahi udarjajo ob oviro in jih ni mogoče do konca izvleči • Elektronika se je upravljala brez odstranitve zasilnega ključa. > Odstranite oviro in/ali zasilni ključ in znova zaženite postopek. • Če se sporočilo o napaki ponavlja, zamenjajte baterije in znova zaženite postopek z **odprtimi vrati**. Če se sporočilo o napaki znova pojavi, se obrnite na tehnično službo.
LOW BATT	Baterije so prešibke
ERROR	• Ponovno zaženite postopek. • Če se sporočilo o napaki ponavlja, zamenjajte baterije in znova zaženite postopek z **odprtimi vrati**. Če se sporočilo o napaki znova pojavi, se obrnite na tehnično službo.

BD_Expert-Safe-E_297x210mm_Druckversion_RZ01.indd 27
02.12.2024 09:37:58

Zamenjava baterij

Če se na zaslonu prikaže obvestilo »LOW BATT«, takoj zamenjajte baterije.

Če so baterije že prazne in so bila vrata odprta z zasilnim ključem, se prepričajte, da ste po odpiranju pravilno odstranili zasilni ključ, preden zamenjate baterije.

Odvijte oba vijaka na spodnji strani elektronike ključavnice. Za to potrebujete izvijač Torx T 8. Ta je ob nakupu priložen.

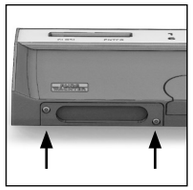

Pokrov naj skupaj z baterijami zdrsne navzdol iz naprave.

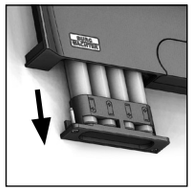

Odstranite stare baterije in jih odložite med odpadke v skladu z napotki za odlaganje v razdelku »Odstranjevanje naprave«.

Baterije zamenjajte z novimi (4 x AA Mignon LR 6 Alkaline). Baterije v skladu z risbami vstavite v držala za baterije (upoštevajte pravilen pol). Uporabljajte baterije za enkratno uporabo priznanih blagovnih znamk in ne uporabljajte polnilnih baterij.

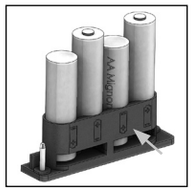

Potisnite pokrov skupaj z baterijami znova v elektroniko ključavnice in privijte vijake.

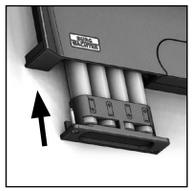

Garancija

Izdelki BURG-WÄCHTER so proizvedeni v skladu s tehničnimi standardi, ki veljajo ob času proizvodnje, ter ob upoštevanju naših standardov za kakovost. Garancija krije izključno pomanjkljivosti, ki dokazljivo izvirajo iz stvarnih napak ali napak v proizvodnji, ki so obstajale že ob trenutku nakupa. Garancija preneha veljati po dveh letih, nadaljnji zahtevki pa so izključeni. Garancija ne krije pomanjkljivosti, napak in okvar, nastalih npr. zaradi prenašanja, napačnega upravljanja, nepravilne uporabe, obrabe itd. Garancija ne krije baterij. Odkrite pomanjkljivosti morate pisno prijaviti pri svojem prodajalcu in priložiti originalni račun ter kratek opis napake. Po ustrezni kontroli bo nosilec garancije v primernem roku odločil, ali bo napravo popravil ali morda zamenjal.

Pozor:
Da bi vam lahko dobavili brezhiben in kakovosten izdelek in da bi vam v primeru servisa ali popravila lahko optimalno pomagali, je treba pomanjkljive ali okvarjene naprave oddati pri prodajalcu skupaj z veljavno splošno kodo in originalnim računom (ali kopijo oz. digitalnim skenom računa).

Pri vračilih blaga na osnovi pravice do odstopa od nakupa dodatno velja, da morajo biti vsi deli naprave nepoškodovani in nastavljeni na privzete tovarniške nastavitve. Če tega ne upoštevate, izgubite pravico do uveljavljanja garancije.

Odlaganje naprave med odpadke

Pomagajte nam zmanjšati količino odpadkov. Če se boste kadar koli odločili, da boste ta trezor odvrgli med odpadke, ne pozabite, da so številni sestavni deli te naprave izdelani iz dragocenih materialov, ki so primerni za recikliranje.

Pomnite, da odpadnih električnih in elektronskih naprav ter baterij, označenih s sosednjim simbolom, ni dovoljeno odvreči med gospodinjske odpadke, temveč jih je treba zbirati oziroma oddati ločeno. Pri pristojnem organu na mestni/občinski upravi se pozanimajte o zbirnih mestih za odpadne električne naprave in baterije.

Podjetje BURG-WÄCHTER izjavlja, da ta naprava izpolnjuje zahteve Direktive 2014/30/EU (EMZ) in Direktive 2011/65/EU (RoHS).

Celotno besedilo EU-izjave o skladnosti je na voljo na naslednjem spletnem naslovu:
https://burg.biz/pages/eu-konformitaetserklaerung

Varnostni nasvet

S krpico iz mikrovlaken (npr. krpica za očala) občasno očistite površino tipkovnice, da z nje odstranite morebitne prstne odtise.

Pridržujemo si pravico do tiskarskih in tipkarskih napak ter tehničnih sprememb.

Zapiski

BD_Expert-Safe-E_297x210mm_Druckversion_RZ01.indd 28

02.12.2024 09:38:03

Фигура

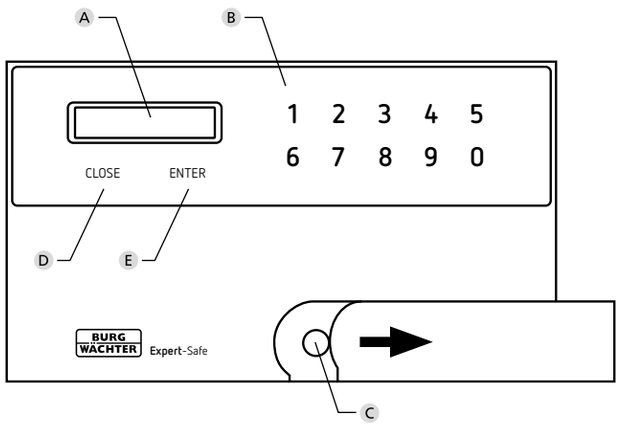

A **Дисплей**

B **Цифрови бутони**

C **Аварийна ключалка**

D **Бутон CLOSE**
Заключване на ключалката

E **Бутон ENTER**
Включване и потвърждаване на въведения код

Предговор

Уважаеми клиенти,

благодарим Ви, че сте избрали трезор от серията Expert-Safe на фирма BURG-WÄCHTER. Тази трезор е разработен и произведен в съответствие с най-новите технически възможности. Този Серия може да се експлоатира в стандартен и хотелски режим. Допълнително всички трезори имат вградена механична аварийна ключалка.

Важно: Преди започването на програмирането моля, прочетете внимателно упътването за обслужване.

Желаем Ви приятно използване на Вашия нов Expert-Safe.
Вашият екип от BURG-WÄCHTER

Обслужване на аварийната ключалка

Никога не обслужвайте електрониката с поставен авариен ключ. Ако това се случи, отстранете аварийния ключ и натискайте „Close“, докато трезорът се заключи правилно.

Обърнете внимание при смяна на батериите:

Ако сте отворили вратата с аварийния ключ, преди смяна на батериите се убедете, че правилно сте отстранили отново аварийния ключ. Обслужвайте електрониката само когато аварийният ключ е правилно отстранен.

Важни упътвания

- Съхранявайте кода и аварийния ключ на сигурно място **извън** трезора. (Аварийната ключалка се намира под клавиатурата, зад странично плъзгащия се капак).
- В никой случай не трябва да се използват прости кодове, които лесно се разгадават (напр. 1-2-3-4-5-6).
- Лични данни (напр. рождени дни) или други данни, които могат да бъдат разгадани, ако се познава собственика, в никой случай не трябва да се използват за код.
- Ако трезорът няма да бъде използван дълго време, моля извадете батериите.
- от съображения за сигурност фабричните настройки на потребителския и генералния код непременно трябва да бъдат променени на индивидуални кодове.
- Трезорът постига предвидената си предпазна функция едва след закрепването му към масивната част на сградата. За стабилно фиксиране моля използвайте определените за целта, закотвящи точки (на стената и/или пода). За функцията за противопожарна защита поставете сейфа директно с гърба към солидна част от сградата.

  В комбинация с противопожарна чанта BURG-WÄCHTER FB500 до 15 минути пожарозащита за хартиени документи при до 700° C (проверено в лаборатория на BURG-WÄCHTER).
- В случай на каквито и да е въпроси или проблеми се обърнете към вашия търговец.

Общи положения

За обслужване на трезора на разположение са генерален код и потребителски код.

Генералният код винаги е 8 цифрен.
Потребителският код може да се избере да е с 3 до 6 цифри.

Генерален код: 1-2-3-4-5-6-7-8 (фабрична настройка)

Потребителски код: 1-6-8 (фабрична настройка)

Технически данни

Времена на блокиране:	След 3-кратно въвеждане на грешен код: 5 минути
Токозахранване:	4x AA MIGNON LR6 ALKALINE
Допустими условия на околната среда	-15 °C / 50 °C до 95 % относителна влажност на въздуха (некондензиращ)

Сигнални тонове + индикация на дисплея

1x къс	Потвърждение на бутоните. Старт на процеса на заключване, успешно завършване процеса на заключване
2x къс	Правилно въвеждане. Старт на процеса на отваряне, запаметен потребителски/ генерален код
3x къс	Неправилно въвеждане (CODE-ERROR)
8x къс + „BLOCK“	Ако аварийният ключ е пъхнат в ключалката, извадете го! ако аварийният ключ не е поставен, моля отстранете всички препятствия при вратата, за да може тя да се затвори добре!
8x къс + „ERROR“	Сменете батериите и стартирайте процеса отново при отворена врата. При повторно съобщение за грешка се свържете с техническия сервиз

Пускане в експлоатация

- Премахнете предпазната лента на батерията от отделението за батерията от долната страна на електрониката (виж раздел „Смяна на батериите“).
- Натиснете бутона ENTER.
- Въведете потребителски код (фабрична настройка: 1-6-8) и потвърдете с ENTER.
- Сега трезорът може да се програмира индивидуално.

BD_Expert-Safe-E_297x210mm_Druckversion_RZ01.indd 29
02.12.2024 09:38:03

Глава 1: Управление с цифров код

Отваряне с потребителски код

- Натиснете бутона ENTER.
- Въведете 3 до 6-цифровия потребителски код (фабрична настройка: 1-6-8) и потвърдете с ENTER. Чувате 2 къси сигнални тона.

Вратата се отваря автоматично.
Ако чуете 3 къси сигнални тона, въведен е неправилен код.
Моля, опитайте отново.

Затваряне

Натиснете и задръжте вратата на трезора. Вратата се заключва автоматично, когато натиснете бутон CLOSE. Чувате кратък сигнален тон в края на процеса на затваряне, вратата е успешно заключена.

Внимание: Когато резетата са опрели в препятствие и не могат да излязат докрай, ще чуете 8 кратки сигнални тона и ще видите „BLOCK“ в индикацията. Трезорът не може да се затвори. Когато се покаже това съобщение и аварийният ключ още е в ключалката, извадете го! Ако аварийният ключ не е в ключалката, проверете дали във вратата няма препятствие, и евентуално го отстранете, за да може тя да се затвори добре!

Моля, след това повторете процеса.

Програмиране на потребителски код

Вратата трябва да е отворена и резетата трябва да са **вкарани**.

- Натиснете бутона ENTER.
- Въведете новия потребителски код (3 до макс. 6 цифри) и потвърдете с бутона ENTER.
- Чувате 2 тона и на дисплея се показва съобщение „GOOD“ - електрониката е запазила новия код.
- Натиснете бутона CLOSE.

Залостващите болтове излизат навън. Потребителският код е програмиран успешно.

Неправилно въвеждане

В заключено състояние трезорът не приема въвеждане на неправилни кодове. В тези случаи виждате на дисплея „CODE-ERROR“ и чувате 3 къси сигнални тона. При трети неуспешен опит електрониката блокира трезора за 5 минути. След това трезорът може да се отвори с генералния код или с правилен потребителски код. Ако сте въвели погрешна цифра, можете да отмените въвеждането с бутона CLOSE.

Отваряне с генерален код

- Натиснете бутона ENTER.
- Въведете своя генерален код (фабрична настройка 1-2-3-4-5-6-7-8) и потвърдете с ENTER.

На дисплея се показва „PASS 1“ и се отброяват 10 секунди.
След изтичане на това време чувате два къси сигнални тона, вратата се отваря автоматично.

Внимание: При въвеждане на генералния код първо се показва за кратко програмираният потребителски код, който после се изтрива. След това потребителският код трябва да се програмира отново (виж „Програмиране на потребителски код”).
Вратата може да се заключи само когато е програмиран потребителски код.

Програмиране на генералния код

Вратата трябва да е отворена и резетата трябва да са **излезли**.

- Натиснете бутона ENTER.
- Въведете своя генерален код (фабрична настройка 1-2-3-4-5-6-7-8) и потвърдете с ENTER.
- Показва се „PASS 1“ и се отброяват 10 секунди.
  През това време натиснете отново бутона ENTER.
- Въведете сега нов генерален код (8 цифри) и потвърдете с ENTER.
- На дисплея се показва индикация „REPEAT“.
- Въведете повторно новия генерален код и потвърдете с ENTER.
- Електрониката е запазила новия код, когато видите на дисплея „GOOD“.
- Чувате 2 къси сигнални тона

Генералният код е програмиран успешно.

Глава 2: Обслужване в хотелски режим

Особености на хотелската версия

Ако трезорът ще се използва в хотелска версия, това се превключва чрез генералния код. Вратата трябва да е **отворена** и резетата да са **извадени**.

- Натиснете бутона ENTER.
- Въведете своя генерален код (фабрична настройка 1-2-3-4-5-6-7-8) и потвърдете с ENTER.
- Показва се „PASS 1“ и се отброяват 10 секунди.
  През това време натиснете отново бутона ENTER.
- Въведете кода „16805“ и потвърдете превключването с ENTER.
  На дисплея се показва „SET-05“. Чувате 2 къси сигнални тона

Превключването в хотелски режим е успешно. Ако сега вратата остане отворена за повече от 5 минути, потребителският код автоматично се изтрива и трябва да се програмира отново.

Ако искате да се върнете в нормален режим, действайте както е посочено горе, като използвате на съответното място код „16800“. На индикацията се показва „SET-00“ и сега потребителският код остава валиден неограничено и при отворена врата.

Възможни съобщения за грешка (Индикация на дисплея)

CODE-ERROR	Въведен неправилен код
BLOCK	• Резетата са се опрели в препятствие и не могат да излязат докрай • Електрониката е обслужена без отстраняване на аварийния ключ. > Отстранете препятствието и/или аварийния ключ и стартирайте процеса отново. • При повтаряне на съобщението за грешка сменете батериите и стартирайте процеса отново **при отворена врата**. При повторно съобщение за грешка се свържете с техническия сервиз.
LOW BATT	Твърде слаби батерии
ERROR	• Стартирайте процеса отново. • При повтаряне на съобщението за грешка сменете батериите и стартирайте процеса отново **при отворена врата**. При повторно съобщение за грешка се свържете с техническия сервиз

BD_Expert-Safe-E_297x210mm_Druckversion_RZ01.indd 30
02.12.2024 09:38:08

Смяна на батериите

Когато на дисплея се показва „LOW BATT“, моля заменете батериите в скоро време.

Ако батериите вече са изтощени и вратата е била отворена с аварийния ключ, убедете се, че след отварянето сте отстранили правилно аварийния ключ, преди да смените батериите.

Отстранете двата винта от долната страна на електрониката на ключалката. За целта ви е необходима отвертка Torx T 8. Тя е включена в доставката.

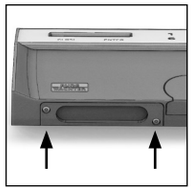

Пуснете капака, заедно с батериите, да се изплъзне надолу.

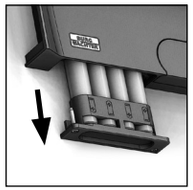

Отстранете старите батерии и ги изхвърлете съгласно указанията за изхвърляне в разел „Изхвърляне на уреда“.

Заменете батериите с нови (4 x AA Mignon LR 6 Alkaline). Поставете батериите съгласно чертежа в поставките за батерии (спазвайте правилната полярност). Моля, използвайте марковi батерии, и не използвайте акумулатори.

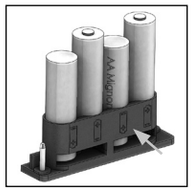

Плъзнете капака заедно с батериите обратно в заключващата електроника и го завийте.

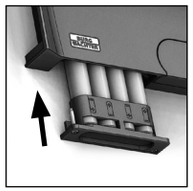

Гаранция

Продуктите на BURG-WÄCHTER се произвеждат съгласно валидните в момента на производство технически стандарти при спазването на нашите стандарти за качество. Гаранцията покрива само недостатъци, които доказуемо се дължат на грешки при производството или материалите към момента на продажба. Гаранцията завършва след две години, по-нататъшни искания са изключени. Възникнали недостатъци и щети напр. от транспортиране, неправилно приложение, износване и пр. са изключени от гаранцията. Батериите са изключени от гаранцията. Установените недостатъци трябва да се посочат писмено, вкл. оригиналната касова бележка и кратко описание на грешката, при вашия продавач. След проверка, в определено време, издателят на гаранцията решава за евентуален ремонт или замяна.

Внимание:
За да можем да Ви доставим качествено безупречен и висококачествен продукт и да Ви помогнем оптимално в случай на нужда от сервиз или ремонт, нужно е повредените или неизправни уреди да се предоставят на Вашия търговец заедно с валидния генерален код и оригиналната касова бележка (или копие или дигитален скан от него).

При обратни изпращания, основани на правото за връщане освен това всички части на уреда трябва да са неповредени във фабрично състояние. В случай на несъблюдаване гаранционното задължение отпада.

Изхвърляне на устройството

Моля, съдействайте за намаляване на количеството на отпадъците. Ако в някой момент възнамерявате да изхвърлите този трезор, моля, имайте предвид, че много части от него съдържат ценни материали, които могат да бъдат рециклирани.

Моля имайте предвид, че електрическо и електронно оборудване и батерии не трябва да се изхвърлят заедно с битовите отпадъци, а трябва да се събират отделно. Информирайте се от местните органи на властта, къде се намира пункта за събиране на батерии и електронни отпадъци.

С настоящето BURG-WÄCHTER декларира, че представеният уред отговаря на директиви 2014/30/EC, (EMC), и 2011/65/EC (ограничаване на опасните вещества).

Пълният текст на ЕС декларацията за съответствие е достъпен на следния интернет адрес:
https://burg.biz/pages/eu-konformitaetserklaerung

Препоръка за безопасност

Моля, почистете при възможност с микрофибърна кърпичка (напр. кърпа за чистене на очила) повърхността на клавиатурата, за да отстраните евентуални отпечатъци от пръсти.

Запазваме си правото за печатни и наборни грешки, както и за технически промени.

Бележки

BD_Expert-Safe-E_297x210mm_Druckversion_RZ01.indd 31

02.12.2024 09:38:10

Slika

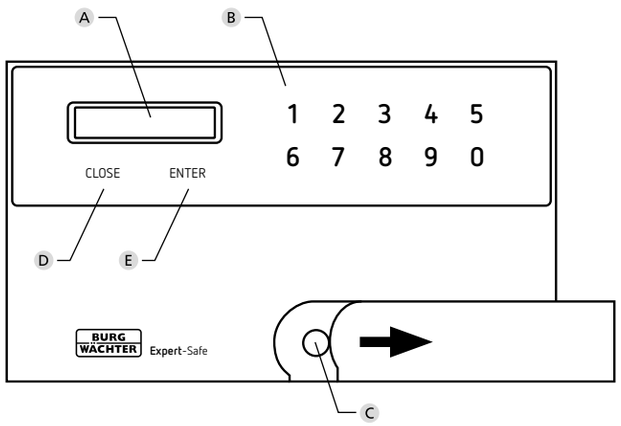

A **Zaslon**

B **Tipke s brojkama**

C **Brava za slučaj nužde**

D **Tipka CLOSE**
Zatvaranje brave

E **Tipka ENTER**
Uključivanje i potvrđivanje unosa koda

Predgovor

Poštovani kupci,

hvala što ste se odlučili za sef serije Expert-Safe tvrtke BURG-WÄCHTER. Ovaj sef razvijen je, tj. proizveden je u skladu s najnovijim tehničkim mogućnostima. Ovom se serijom može upravljati u standardnom i hotelskom načinu rada. Osim toga, svi sefovi imaju integriranu mehaničku bravu za slučaj nužde.

Važno: molimo da prije programiranja pročitate cijele upute za uporabu.

Želimo vam puno uspjeha s vašim novim Expert-Safe.
Vaš BURG-WÄCHTER tim

Rukovanje bravom za slučaj nužde

Nikad ne rukujte elektronikom dok je umetnut ključ za slučaj nužde. Ako se to dogodilo, uklonite ključ za slučaj nužde i pritisnite „Close" dok se sef pravilno ne zaključa.

Obratite pozornost prilikom zamjene baterija:

ako ste otvorili vrata pomoću ključa za slučaj nužde, prije zamjene baterija se uvjerite da ste ponovno pravilno uklonili ključ za slučaj nužde. Rukujte elektronikom samo kada je ključ za slučaj nužde pravilno uklonjen.

Važne napomene

- Čuvajte kodove i ključeve za slučaj nužde na sigurnom mjestu **izvan** sefa. (Brava za hitne slučajeve nalazi se ispod tipkovnice, iza bočnog kliznog poklopca).
- Jednostavni kodovi koje je lako pogoditi (npr. 1-2-3-4-5-6) ne smiju se upotrebljavati ni u kom slučaju.
- Osobni podaci (npr. datumi rođenja) ili neki drugi podaci povezani s vlasnikom do kojih se može lako doći ne smiju se upotrebljavati kao kod ni u kom slučaju.
- Ako se sef neće upotrebljavati dulje vrijeme, uklonite baterije.
- Iz sigurnosnih razloga, tvorničke postavke korisničkog i općeg koda svakako bi trebalo promijeniti na pojedinačne kodove.
- Sef ostvaruje svoju predviđenu zaštitnu funkciju tek nakon pričvršćivanja na masivni dio zgrade. Upotrebljavajte predviđene točke za pričvršćivanje (na zidu i/ili tlu) kako biste uspostavili potrebnu fiksnu vezu. Za protupožarnu funkciju postavite sef izravno na stražnju stranu izravno na masivni dio zgrade.

  U kombinaciji s protupožarnom torbom BURG-WÄCHTER FB500, imate do 15 minuta zaštite od požara za papirnate dokumente do 700 °C (testirano u laboratoriju BURG-WÄCHTER).
- U slučaju pitanja ili problema, obratite se svom prodavaču.

Općenito

Za rukovanje sefom na raspolaganju su opći i korisnički kod.

Opći kod uvijek sadržava 8 znamenki.
Korisnički kod može se odabrati s 3 do 6 znamenki.

Opći kod: 1-2-3-4-5-6-7-8 (tvornička postavka)

Korisnički kod: 1-6-8 (tvornička postavka)

Tehnički podaci

Vrijeme blokiranja:	Nakon 3x netočnog unosa koda: 5 minuta
Napajanje:	4x AA MIGNON LR6 ALKALINE
Dopušteni okolišni uvjeti	-15 °C do + 50 °C do 95 % rel. vlažnosti zraka (nije kondenzirajuće)

Zvučni signali + prikaz na zaslonu

1x kratko	Potvrda aktivacije tipke. Početak procesa zaključavanja, proces zaključavanja uspješno završen
2x kratko	Točan unos. Početak procesa otvaranja, korisnik/opći kod pohranjen
3x kratko	Netočan unos (CODE-ERROR)
8x kratko + „BLOCK"	Ako je ključ za slučaj nužde u bravi, izvucite ga! Ako ključ za slučaj nužde nije umetnut, uklonite moguću prepreku u vratima kako bi se ona mogla pravilno zatvoriti!
8x kratko + „ERROR"	Zamijenite baterije i ponovno započnite postupak sa zatvorenim vratima. U slučaju ponovne poruke o pogrešci kontaktirajte tehničku službu

Puštanje u rad

- Uklonite traku za odvajanje baterija iz odjeljka za baterije na dnu elektroničkog sklopa (pogledajte odjeljak „Zamjena baterije").
- Pritisnite tipku ENTER.
- Unesite korisnički kod (tvornička postavka: 1-6-8) i potvrdite pomoću ENTER.
- Sada se sef može pojedinačno programirati.

BD_Expert-Safe-E_297x210mm_Druckversion_RZ01.indd 32
02.12.2024 09:38:11

Poglavlje 1: Rukovanje pomoću brojčanog koda

Otvaranje pomoću korisničkog koda

- Pritisnite tipku ENTER.
- Unesite korisnički kod s 3 do 6 znamenki (tvornička postavka: 1-6-8) i potvrdite pomoću ENTER. Čuti ćete 2 kratka zvučna signala.

Vrata se otvaraju automatski.
Ako čujete 3 kratka zvučna signala, unesen je netočan kod.
Pokušajte ponovno.

Zatvaranje

Pritisnite i držite vrata sefa zatvorenima. Vrata se automatski zaključavaju kada pritisnete tipku CLOSE. Čut ćete kratki zvučni signal na kraju postupka zatvaranja, vrata su uspješno zaključana.

Pažnja: Ako zasuni naiđu na prepreku i ne mogu se izvući do kraja, čut ćete 8 kratkih zvučnih signala i na zaslonu ćete vidjeti „BLOCK". Sef se ne može ponovno zatvoriti. Ako se pojavi ova obavijest, a ključ za slučaj nužde se još nalazi u bravi, izvucite ga! Ako se ključ za slučaj nužde ne nalazi u bravi, provjerite ima li prepreke u vratima i po potrebi ju uklonite kako bi se vrata mogla pravilno zatvoriti!

Zatim ponovite postupak.

Programiranje korisničkog koda

Vrata moraju biti otvorena i zasuni moraju biti **uvučeni**.

- Pritisnite tipku ENTER.
- Unesite novi korisnički kod (3 do maks. 6 znamenki) i potvrdite pomoću tipke ENTER.
- Čut ćete 2 tona i na zaslonu se prikazuje obavijest „GOOD", elektronika je pohranila novi kod.
- Pritisnite tipku CLOSE.

Svornjaci zasuna će ispasti. Korisnički kod uspješno je programiran.

Netočni unosi

U zatvorenom stanju sef ne prihvaća netočne unose koda. Na zaslonu ćete u ovim slučajevima vidjeti „CODE-ERROR" i čuti ćete 3 kratka zvučna signala. Kod trećeg netočnog pokušaja elektronika će blokirati sef na 5 minuta. Nakon tog vremena, sef se može ponovno otvoriti pomoću općeg koda ili točnog korisničkog koda. Ako ste unijeli krivu brojku, taj unos možete obrisati pomoću tipke CLOSE.

Otvaranje pomoću općeg koda

- Pritisnite tipku ENTER.
- Unesite vaš opći kod (tvornička postavka 1-2-3-4-5-6-7-8) i potvrdite pomoću ENTER.

Na zaslonu se prikazuje „PASS 1" i odbrojava 10 sekundi. Nakon isteka tog vremena čut ćete dva kratka zvučna signala, vrata se otvaraju automatski.

Pažnja: prilikom unosa općeg koda, prikazat će se posljednji programirani korisnički kod i zatim se obrisati. Korisnički kod zatim se mora ponovno programirati (vidi „Programiranje korisničkog koda").
Vrata se mogu zaključati samo kada je programiran korisnički kod.

Programiranje općeg koda

Vrata moraju biti otvorena i zasuni moraju biti **izvučeni**.

- Pritisnite tipku ENTER.
- Unesite opći kod (tvornička postavka 1-2-3-4-5-6-7-8) i potvrdite pomoću ENTER.
- Prikazuje se „PASS 1" i odbrojava 10 sekundi. **Unutar tog vremena** ponovno pritisnite tipku ENTER.
- Sada unesite novi opći kod (8 znamenki) i potvrdite pomoću ENTER.
- Na zaslonu se pojavljuje prikaz „REPEAT".
- Po drugi put unesite novi opći kod i potvrdite pomoću ENTER.
- Elektronika je pohranila novi kod kad na zaslonu vidite „GOOD".
- Čuti ćete 2 kratka zvučna signala

Opći kod uspješno je programiran.

Poglavlje 2: Rukovanje u hotelskom načinu rada

Posebnosti hotelske verzije

Ako sefom treba upravljati u hotelskoj verziji, to je moguće prebaciti pomoću općeg koda. Vrata moraju biti **otvorena** i zasuni moraju biti **izvučeni**.

- Pritisnite tipku ENTER.
- Unesite vaš opći kod (tvornička postavka 1-2-3-4-5-6-7-8) i potvrdite pomoću ENTER.
- Prikazuje se „PASS 1" i odbrojava 10 sekundi. **Unutar tog vremena** ponovno pritisnite tipku ENTER.
- Unesite kod „16805" i potvrdite prebacivanje pomoću ENTER. Na zaslonu se pojavljuje „SET-05". Čuti ćete 2 kratka zvučna signala

Prebacivanje u hotelski način rada bilo je uspješno. Ako vrata ostanu otvorena dulje od 5 minuta, korisnički kod automatski se briše i mora se ponovno programirati.

Ako se želite vratiti u uobičajeni način rada, postupite kako je prethodno navedeno i na odgovarajućem mjestu upotrijebite kod „16800". Na prikazu se pojavljuje „SET-00" i korisnički kod važeći je neograničeno, čak i pri otvorenim vratima.

Moguće obavijesti o greškama (Prikaz na zaslonu)

CODE-ERROR	Netočan unos koda
BLOCK	• Zasuni nailaze na prepreku i ne mogu se izvući do kraja • Elektronikom se rukovalo bez uklanjanja ključa za slučaj nužde. > Uklonite prepreku i/ili ključ za slučaj nužde i ponovno pokrenite postupak. • U slučaju ponavljanja poruke o pogrešci, zamijenite baterije i ponovno pokrenite postupak **uz otvorena vrata**. U slučaju ponovne poruke o pogrešci kontaktirajte tehničku službu.
LOW BATT	Baterija je preslaba
ERROR	• Ponovno pokrenite postupak. • U slučaju ponavljanja poruke o pogrešci, zamijenite baterije i ponovno pokrenite postupak **uz otvorena vrata**. U slučaju ponovne poruke o pogrešci kontaktirajte tehničku službu

BD_Expert-Safe-E_297x210mm_Druckversion_RZ01.indd 33
02.12.2024 09:38:11

Zamjena baterije

Ako se na zaslonu prikaže „LOW BATT“, zamijenite baterije što je prije moguće.

Ako su baterije već ispražnjene i vrata su otvorena pomoću ključa za slučaj nužde, uvjerite se da ste pravilno ponovno uklonili ključ za slučaj nužde nakon otvaranja, a prije zamjene baterija.

Uklonite oba vijka s donje strane elektronike brave. Za to vam je potreban odvijač Torx T 8. Sadržan je u opsegu isporuke.

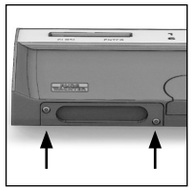

Neka poklopac zajedno s baterijama isklizne prema dolje.

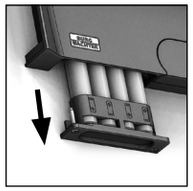

Uklonite stare baterije i odložite ih u otpad sukladno napomenama za odlaganje u odjeljku „Zbrinjavanje uređaja“.

Zamijenite baterije novima (4 x AA Mignon LR 6 Alkaline). Umetnite baterije u držače u skladu s crtežima (obratite pozornost na točan polaritet). Upotrebljavajte brendirane baterije, a ne akumulatore.

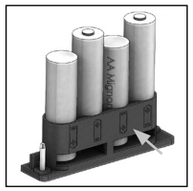

Ponovno gurnite poklopac zajedno s baterijama u elektroniku brave i pričvrstite je vijkom.

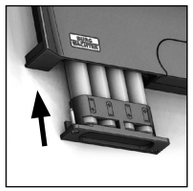

Jamstvo

Proizvodi BURG-WÄCHTER proizvode se u skladu s važećim tehničkim standardima u trenutku proizvodnje i uz pridržavanje naših standarda kvalitete. Jamstvo obuhvaća isključivo nedostatke koje je dokazivo moguće svesti na greške u proizvodnji ili greške materijala u trenutku prodaje. Jamstvo prestaje nakon dvije godine, daljnji zahtjevi su isključeni. Nedostatci i štete nastali npr. uslijed transporta, pogrešnog upravljanja, nestručne primjene, habanja itd. isključeni su iz jamstva. Baterije nisu obuhvaćene jamstvom. Pronađeni nedostaci moraju biti dostavljeni vašem prodavatelju u pisanom obliku, uključujući izvorni dokaz o kupnji i kratki opis nedostatka. Nakon provjere u primjerenom roku davatelj jamstva odlučuje o mogućem popravku ili zamjeni.

Pažnja:
kako bismo vam isporučili besprijekoran i kvalitetan proizvod i omogućili što bolju uslugu kad je potrebno servisiranje ili popravak, uređaje s greškama ili neispravne uređaje zajedno s važećim opći kodom i zajedno s izvornim dokazom (kopija ili digitalni sken) o kupnji potrebno je predati vašem prodavaču.

Pri povratnom slanju na temelju vašeg prava na opoziv osim toga je potrebno da su svi dijelovi uređaja neoštećeni i s tvorničkim postavkama. Jamstvo ne vrijedi ako nisu ispunjene prethodno navedene pretpostavke.

Odlaganje uređaja u otpad

Pomozite smanjiti količinu otpada. Ako u nekom trenutku odlučite odložiti ovaj sef u otpad, imajte na umu da su brojne sastavnice uređaja proizvedene od dragocjenih materijala koje je moguće reciklirati.

Napominjemo da električni, elektronički uređaji i baterije koji imaju ovu oznaku ne smiju se odlagati s kućnim otpadom, već ih treba sakupljati odvojeno tj. zasebno. Informirajte se u nadležnoj službi u vašem gradu/općini o sabirnim mjestima za baterije i elektronički otpad.

Tvrtka BURG-WÄCHTER ovime izjavljuje da ovaj uređaj odgovara zahtjevima Direktive 2014/30/EU (EMC) i 2011/65/EU (RoHS).

Cjeloviti tekst EU Izjave o sukladnosti možete preuzeti na sljedećoj internetskoj stranici:
https://burg.biz/pages/eu-konformitaetserklaerung

Sigurnosna preporuka

Povremeno čistite upravljačku površinu tipkovnice krpom od mikrovlakana (npr. krpicom za čišćenje naočala) kako biste uklonili eventualne otiske prstiju na površini tipkovnice.

Zadržavamo pravo na tehničke izmjene i tiskarske pogreške.

Bilješke

BD_Expert-Safe-E_297x210mm_Druckversion_RZ01.indd 34

02.12.2024 09:38:15

Attēls

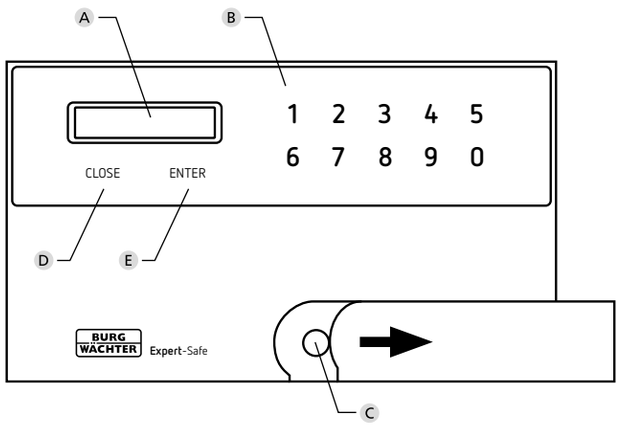

A **Displejs**

B **Ciparu taustiņi**

C **Avārijas slēdzene**

D **Aizvēršanas (CLOSE) taustiņš**
Slēdzenes aizvēršana

E **Ievades (ENTER) taustiņš**
Ieslēgšana un ievadītā koda apstiprināšana

Priekšvārds

Cienījamais klient!

Paldies, ka izvēlējāties BURG-WÄCHTER Expert-Safe sērijas seifu. Šis seifs ir radīts un ražots atbilstoši jaunākajām tehniskajām iespējām. Šo seifu sēriju iespējams lietot standarta un viesnīcu režīmā. Papildus visiem seifiem ir mehāniska avārijas atslēgta.

Svarīgi! Pirms programmēšanas sākšanas, lūdzu, izlasiet visu lietošanas instrukciju.

Mēs novēlam jums daudz prieka ar jūsu jauno Expert-Safe seifu.
Jūsu BURG-WÄCHTER komanda

Ārkārtas atslēgas lietošana

Nekādā gadījumā nelietojiet elektronisko sistēmu, ja ir ievietota ārkārtas atslēga. Ja esat šādi rīkojies, izņemiet avārijas atslēgu un nospiediet "Close", lai seifu pareizi aizslēgtu.

Nomainot baterijas, ievērojiet tālāk minētās norādes:

Ja atvērāt durvis ar ārkārtas atslēgu, pirms bateriju nomaiņas pārliecinieties, ka ārkārtas atslēga ir pareizi izņemta. Lietojiet elektronisko sistēmu tikai tad, kad ārkārtas atslēga ir pareizi izņemta.

Svarīgi norādījumi

- Glabājiet kodus un avārijas atslēgas drošā vietā, **ārpus** seifa. (Ārkārtas slēdzene atrodas zem taustiņu lauka, aiz uz sāniem pārbīdāmā pārsega).
- Nekādā gadījumā nedrīkst izmantot vienkāršus kodus, kurus ir viegli uzminēt (piemēram, 1-2-3-4-5-6).
- Nekādos apstākļos kā kodu nedrīkst izmantot personas datus (piemēram, dzimšanas dienas) vai citus datus, kurus var uzminēt, ja ir koda turētājs ir pazīstams.
- Izņemiet baterijas, ja seifs netiks lietots ilgāku laiku.
- Drošības apsvērumu dēļ lietotājam rūpnīcā iestatītais ģenerālkods un lietotāja kods noteikti jāmaina uz individuālu kodu.
- Seifs savu paredzēto aizsardzības funkciju sasniedz tikai tad, kad tas ir piestiprināts pie masīvas ēkas daļas. Lai nodrošinātu fiksāciju konkrētā vietā, lūdzu, izmantojiet paredzētos stiprināšanas punktus (pie sienas un/vai grīdas). Ugunsgrēka aizsardzības funkcijas nolūkiem novietojiet seifa aizmuguri tieši pie masīvas ēkas daļas.

  Kombinācijā ar BURG-WÄCHTER ugunsdrošo mapi FB500 iegūsiet aizsardzību papīra dokumentiem pret uguni līdz 15 minūtēm pie līdz pat 700°C (testēts BURG-WÄCHTER laboratorijā).
- Rodoties jautājumiem, sazinieties ar savu tirdzniecības pārstāvi.

Vispārīgi

Seifa darbināšanai ir pieejams ģenerālkods un, lietotāja kods.

Ģenerālkods vienmēr sastāv no 8 cipariem.
Lietotāja kodu var izvēlēties no 3 līdz 6 cipariem.

Ģenerālkods: 1-2-3-4-5-6-7-8 (rūpnīcas iestatījums)

Lietotāja kods: 1-6-8 (rūpnīcas iestatījums)

Tehniskie dati

Bloķēšanas laiki:	Ievadot nepareizu kodu 3 reizes: 5 minūtes
Barošana:	4 x AA LR6 sārmu baterijas
Pieļaujamie vides apstākļi	No –15°C līdz + 50°C līdz 95 % rel. gaisa mitrums (nekondensējošs)

Signāli + indikators displejā

1x īss	Taustiņa nospiešana. Bloķēšanas procesa uzsākšana, bloķēšanas process veiksmīgi pabeigts
2x īss	Pareiza ievade. Atvēršanas procesa uzsākšana, lietotājs/ģenerālkods saglabāts
3x īss	Nepareiza ievade (CODE-ERROR)
8x īss + "BLOCK"	Ja ārkārtas atslēga ir ievietota slēdzenē, izņemt to! Ja ārkārtas atslēga nav ievietota, novērst šķērsli, kas traucē durvīm, lai varētu tās pareizi aizvērt!
8x īss + "ERROR"	Nomainiet baterijas un atsāciet procesu ar atvērtām durvīm. Ja kļūdas ziņojums parādās vēlreiz, sazinieties ar tehnisko dienestu

Ekspluatācijas sākšana

- Izņemiet baterijas atdalīšanas strēmeli no bateriju nodalījuma elektroniskās sistēmas apakšpusē (skatīt nodaļu "Baterijas maiņa").
- Nospiediet taustiņu ENTER.
- Ievadiet lietotāja kodu (rūpnīcas iestatījums: 1-6-8) un apstipriniet ar ENTER.
- tagad seifu var individuāli programmēt

BD_Expert-Safe-E_297x210mm_Druckversion_RZ01.indd 35
02.12.2024 09:38:16

1. nodaļa: Ciparu koda izmantošana

Atvēršana ar ciparu kodu

- Nospiediet taustiņu ENTER.
- Ievadiet 3 līdz 6 ciparu lietotāja kodu (rūpnīcas iestatījums: 1-6-8) un apstipriniet ar ENTER. Dzirdēsiet divus īsus signālus.

Durvis atveras automātiski.
Ja dzirdat trīs īsus signālus, ir ievadīts nepareizs kods.
Lūdzu, mēģiniet vēlreiz.

Aizslēgšana

Aizveriet un turiet seifa durvis aizvērtas. Durvis aizslēdzas automātiski, kad nospiežat CLOSE taustiņu. Aizvēršanās procesa beigās atskan īss signāls, durvis ir veiksmīgi aizslēgtas.

Uzmanību: Ja aizbīdņi atduras pret šķērsli un tos nevar izbīdīt līdz galam, tad atskan 8 īsi skaņas signāli un ekrānā ir redzams "BLOCK". Seifu nav iespējams aizslēgt. Ja parādās šāds paziņojums un ārkārtas atslēga vēl aizvien atrodas slēdzenē, izņemiet to! Ja ārkārtas atslēga neatrodas slēdzenē, pārbaudiet, vai durvīs nav kāds šķērslis, un, ja nepieciešams, izņemiet to, lai durvis varētu pareizi aizvērt!

Pēc tam atkārtojiet darbības.

Lietotāja koda programmēšana

Durvīm jābūt atvērtām un aizbīdņiem **iebīdītiem**.

- Nospiediet taustiņu ENTER.
- Ievadiet jauno lietotāja kodu (no 3 līdz maksimāli 6 cipariem) un apstipriniet ar taustiņu ENTER.
- Atskan divi signāli un displejā parādās paziņojums "GOOD", elektroniskā sistēma ir saglabājusi jaunu kodu.
- Nospiediet taustiņu CLOSE.

Izbīdās bloķēšanas aizbīdņi. Lietotāja kods ir veiksmīgi ieprogrammēts.

Nepareiza ievade

Aizslēgts seifs nepieņem nepareizas kodu ievades. Šādos gadījumos displejā parādīsies "CODE-ERROR" un izskanēs 3 īsi signāli. Trešo reizi nepareizi ievadot kodu, elektroniskā sistēma nobloķē seifu uz 5 minūtēm. Pēc šī laika seifu var atvērt ar ģenerālkodu vai pareizu lietotāja kodu. Ja esat ievadījis nepareizu ciparu, šo ierakstu varat izdzēst ar taustiņu CLOSE.

Atvēršana ar ģenerālkodu

- Nospiediet taustiņu ENTER.
- Ievadiet savu ģenerālkodu (rūpnīcas iestatījumi 1-2-3-4-5-6-7-8) un apstipriniet ar ENTER.

Displejā parādās PASS 1 un tiek skaitītas 10 sekundes. Kad šis laiks ir beidzies, atskan divi īsi signāli un durvis atveras automātiski.

Uzmanību: Pēc ģenerālkoda ievadīšanas uz īsu brīdi tiek parādīts un pēc tam dzēsts pēdējais ieprogrammētais lietotāja kods. Pēc tam lietotāja kods ir jāpārprogrammē (skatīt "Lietotāja koda programmēšana"). Durvis var aizslēgt tikai tad, ja ir ieprogrammēts lietotāja kods.

Ģenerālkoda programmēšana

Durvīm jābūt atvērtām un aizbīdņiem **izbīdītiem**.

- Nospiediet taustiņu ENTER.
- Ievadiet savu ģenerālkodu (rūpnīcas iestatījumi 1-2-3-4-5-6-7-8) un apstipriniet ar ENTER.
- Parādās "PASS 1", un tiek skaitītas desmit sekundes. **Šajā laikā** vēlreiz nospiediet taustiņu ENTER.
- Tagad ievadiet jauno ģenerālkodu (8 cipari) un apstipriniet ar ENTER.
- Displejā tiek parādīts "REPEAT".
- Ievadiet jauno ģenerālkodu kodu otrreiz un apstipriniet ar ENTER.
- Elektronika ir saglabājusi jauno kodu, kad displejā parādās "GOOD".
- Dzirdēsiet 2 īsus signālus.

Ģenerālkods ir veiksmīgi ieprogrammēts.

2. nodaļa: Viesnīcas režīma izmantošana

Viesnīcu režīma īpašās iezīmes

Ja vēlaties seifu lietot viesnīcas režīmā, to iespējams pārslēgt, izmantojot ģenerālkodu. Durvīm jābūt **atvērtām** un aizbīdņiem **izbīdītiem**.

- Nospiediet taustiņu ENTER.
- Ievadiet savu ģenerālkodu (rūpnīcas iestatījumi 1-2-3-4-5-6-7-8) un apstipriniet ar ENTER.
- Parādās "PASS 1", un tiek skaitītas desmit sekundes. **Šajā laikā** vēlreiz nospiediet taustiņu ENTER.
- Ievadiet kodu "16805" un apstipriniet izmaiņas ar ENTER. Displejā parādās "SET-05". Dzirdēsiet 2 īsus signālus.

Pārslēgšana uz viesnīcas režīmu bija veiksmīga. Ja durvis paliek atvērtas ilgāk par 5 minūtēm, lietotāja kods tiek automātiski dzēsts un jāprogrammē no jauna.

Ja vēlaties atkārtoti atgriezies parastas lietošanas režīmā, rīkojieties tā kā norādīts iepriekš tekstā un atbilstošajā vietā izmantojiet kodu "16800". Displejā tiek parādīts "SET-00" un lietotāja kods ir neierobežoti derīgs arī ar atvērtām durvīm.

Iespējamie kļūdas ziņojumi (Displeja indikators)

"CODE-ERROR"	Ievadīts nepareizs kods
"BLOCK"	• Aizbīdņi saskaras ar šķērsli un nevar izbīdīties līdz galam • Elektroniskā sistēma lietota, neizņemot ārkārtas atslēgu. > Novērsiet šķērsli un/vai izņemiet ārkārtas atslēgu un vēlreiz sāciet procesu. • Ja kļūdas paziņojums parādās vēlreiz, nomainiet baterijas un atsāciet procesu **ar atvērtām durvīm**. Ja kļūdas ziņojums parādās vēlreiz, sazinieties ar tehnisko dienestu.
"LOW BATT"	Izlādējušās baterijas
ERROR	• Vēlreiz sāciet procesu. • Ja kļūdas paziņojums parādās vēlreiz, nomainiet baterijas un atsāciet procesu **ar atvērtām durvīm**. Ja kļūdas ziņojums parādās vēlreiz, sazinieties ar tehnisko dienestu

BD_Expert-Safe-E_297x210mm_Druckversion_RZ01.indd 36
02.12.2024 09:38:19

Bateriju maiņa

Ja ekrānā ir redzams ziņojums "LOW BATT", lūdzu, laicīgi nomainiet baterijas.

Ja baterijas jau ir izlādējušās un durvis tika atvērtas ar ārkārtas atslēgu, tad pirms bateriju maiņas pārliecinieties, ka ārkārtas atslēga pēc atvēršanas ir pareizi izņemta.

Izskrūvējiet abas skrūves slēdzenes apakšpusē. Tam jums ir nepieciešams Torx T 8 skrūvgriezis. Tas ir iekļauts piegādes komplektācijā.

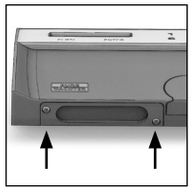

Ļaujiet izslīdēt vāciņam kopā ar baterijām virzienā uz leju.

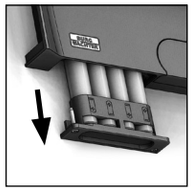

Izņemiet vecās baterijas un utilizējiet tās saskaņā ar utilizācijas norādījumiem nodaļā "Ierīces utilizācija".

Nomainiet baterijas ar jaunām (4 x AA LR 6 sārmu baterijas). Ievietojiet baterijas bateriju turētājos saskaņā ar zīmējumu (ievērojiet pareizo polaritāti). Lūdzam izmantot vienreizlietojamas baterijas, nevis uzlādējamos akumulatorus.

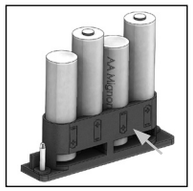

Iebīdiet vāciņu ar baterijām atpakaļ slēdzenes elektroniskajā sistēmā un cieši pieskrūvējiet.

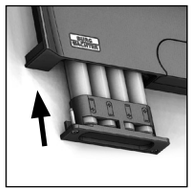

Garantija

BURG-WÄCHTER izstrādājumi tiek izgatavoti saskaņā ar jaunākajiem tehniskajiem standartiem, kā arī ievērojot mūsu kvalitātes standartus. Garantija sedz tikai tādus defektus, kurus pierādāmi var attiecināt uz ražošanas vai materiālu defektiem pārdošanas brīdī. Garantija beidzas pēc diviem gadiem, citi prasījumi ir izslēgti. Garantija nesedz radušos defektus un bojājumus, kas ir radušies transportēšanas, nepareizas apiešanās un neatbilstošas izmantošanas, nodiluma utt. dēļ. Garantija neattiecas uz baterijām. Par konstatētajiem defektiem rakstveidā ir jāinformē izstrādājuma pārdevējs, pievienojot oriģinālo pirkuma čeku un īsu defekta aprakstu. Pēc pārbaudes saprātīgā termiņā garantijas sniedzējs pieņem lēmumu par iespējamo remontu vai izstrādājuma nomaiņu.

Uzmanību:
Lai nodrošinātu nevainojamas kvalitātes un augstvērtīgu izstrādājumu un sniegtu labāko atbalstu apkopes vai remonta gadījumā, ir nepieciešams, lai bojātās vai defektīvās ierīces kopā ar derīgu ģenerālkodu tiktu nodotas izplatītājam kopā ar oriģinālo pirkuma čeku (vai digitāli ieskanēta dokumenta kopiju).

Ja prece tiek atdota, pamatojoties uz Jūsu atteikuma tiesībām, ierīces daļas nedrīkst būt bojātas un tai ir jābūt ar rūpnīcas iestatījumiem. Neatbilstības gadījumā garantija tiek anulēta.

Ierīces utilizācija

Lūdzu, palīdziet izvairīties no atkritumiem. Ja pēc laika izlemsiet utilizēt šo seifu, atcerieties, ka daudzas šīs ierīces sastāvdaļas ir izgatavotas no vērtīgiem materiāliem, kurus var pārstrādāt.

Ņemiet vērā, ka šādi apzīmētas elektriskās un elektroniskās ierīces, kā arī baterijas nedrīkst nodot sadzīves atkritumos, tās ir jāsavāc atsevišķi, respektīvi, dalīti. Lūdzu, noskaidrojiet savas pilsētas/pašvaldības attiecīgajā iestādē bateriju un elektronikas atkritumu savākšanas vietas.

Ar šo BURG-WÄCHTER, ka šī ierīce atbilst Direktīvai Nr. 2014/30/ES (elektromagnētiskā savietojamība) un Direktīvai Nr. 2011/65/ES (bīstamu vielu ierobežošana).

Pilns ES atbilstības deklarācijas teksts ir pieejams tīmekļa vietnē https://burg.biz/pages/eu-konformitaetserklaerung

Drošības ieteikums

Iūdzam regulāri tīrīt tastatūru ar mikrošķiedras drānu (piem., briļļu tīrīšanai paredzēto), lai notīrītu, iespējams, atstātos pirkstu nospiedumus no tastatūras virsmas.

Drukāšanas un salikuma kļūdu, kā arī tehnisku izmaiņu tiesības ir paturētas.

Piezīmes

BD_Expert-Safe-E_297x210mm_Druckversion_RZ01.indd 37

02.12.2024 09:38:21

Joonis

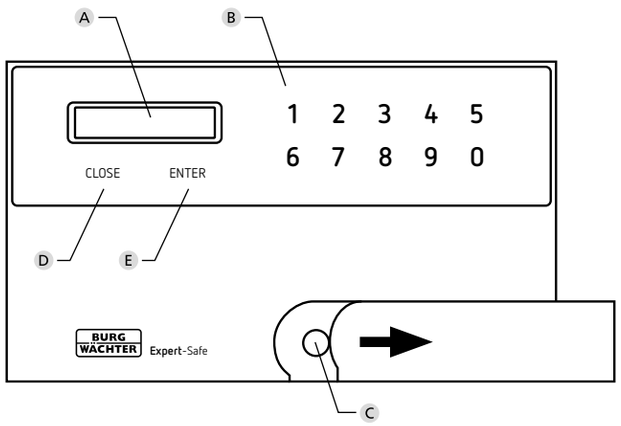

A **Ekraan**

B **Numbrinupud**

C **Avariilukk**

D **Nupp CLOSE**
Luku lukustamine

E **Nupp ENTER**
Sisselülitamine ja koodisisestuse kinnitamine

Eessõna

Lugupeetud klient

Täname, et valisite firma BURG-WÄCHTER seifi seeriast Expert-Safe. See seif on välja töötatud ja valmistatud vastavalt kõige uuematele tehnilistele võimalustele. Selle seeria tooteid saab kasutada standard- või hotellirežiimil. Lisaks on kõigile seifidele sisse ehitatud ka mehaaniline avariilukk.

Oluline! Enne programmeerimisega alustamist lugege palun läbi kogu kasutusjuhend.

Soovime toredat uue seifi Expert-Safe kasutamist!
Teie BURG-WÄCHTERi meeskond

Avariiluku kasutamine

Ärge mitte kunagi kasutage elektroonikaplokki siis, kui avariivõti on sisse asetatud. Kui see on siiski juhtunud, tõmmake avariivõti välja ja vajutage nuppu „Close", kuni seif on nõuetekohaselt lukustatud.

Patareivahetusel pidage silmas järgmist:

Kui avasite ukse avariivõtmega, kontrollige enne patareivahetust, et olete avariivõtme nõuetekohaselt eemaldanud. Elektroonikaplokki kasutage ainult juhul, kui avariivõti on nõuetekohaselt eemaldatud.

Tähtsad juhised

- Hoidke koode ja avariivõtmeid turvalises kohas **väljaspool** seifi. (Avariilukk asub klaviatuurist allpool, kõrvalelükatava katte taga.)
- Lihtsaid koode, mida on kerge ära arvata (nt 1-2-3-4-5-6), ei tohiks mitte mingil juhul kasutada.
- Koodina ei tohiks mitte mingil juhul kasutata isikuandmeid (nt sünnikuupäev) ega muid andmeid, mida on koodiomanikku tundes võimalik ära arvata.
- Kui seifi pikemat aega ei kasutata, võtke patareid välja.
- Turvalisuse tagamiseks tuleb tehases seadistatud kasutajakood ja üldkood tingimata ära muuta, seadistades ise uued koodid.
- Seif saavutab ettenähtud kaitsefunktsiooni alles siis, kui see on paigaldatud tugeva hooneosa külge. Nõutava püsivusega kinnituse tagamiseks kasutage ettenähtud kinnituspunkte (seinal ja/või põrandal). Tulekindluse tagamiseks paigutage seif tagaküljega vahetult vastu tugevat hooneosa.

  Seifi kasutamine koos BURG-WÄCHTERi tulekaitsekotiga FB500 tagab paberdokumentide kaitse tule eest kuni 15 minuti jooksul temperatuuril kuni 700° C (katsetatud BURG-WÄCHTERi laboris).
- Küsimuste või probleemide korral pöörduge edasimüüja poole.

Üldist

Seifi kasutamiseks on Teie käsutuses
üldkood ja kasutajakood.

Üldkood on alati 8-kohaline.
Kasutajakoodi saab valida 3- kuni 6-kohalisena.

Üldkood: 1-2-3-4-5-6-7-8 (tehaseseadistus)

Kasutajakood: 1-6-8 (tehaseseadistus)

Tehnilised andmed

Blokeerimisaeg:	Pärast 3 x vale koodi sisestamist: 5 minutit
Elektritoide:	4 x AA MIGNON LR6 ALKALINE
Lubatud keskkonnatingimused	-15 °C kuni + 50 °C kuni 95% suhteline õhuniiskus (mittekondenseeruv)

Helisignaalid + ekraanikuva

1 x lühike	Nupuvajutuse kinnitus. Lukustamistoimingu alustamine; lukustamitoiming edukalt lõpetatud
2 x lühike	Õige sisestus. Avamistoimingu alustamine; kasutajakood/üldkood salvestatud
3 x lühike	Vale sisestus (CODE-ERROR)
8 x lühike + „BLOCK"	Kui avariivõti on lukku asetatud, tõmmake see välja! Kui avariivõti ei ole sisse asetatud, eemaldage ukse vahelt võimalikud takistused, et uks saaks korralikult sulguda!
8 x lühike + „ERROR"	Vahetage patareid välja ja alustage toimingut avatud ukse korral uuesti. Kui veateade ilmub uuesti, pöörduge tehnilise toe poole

Kasutuselevõtt

- Võtke elektroonikaploki alaküljel asuvast patareisahtlist ära patareide isolatsiooniriba (vt ptk „Patareivahetus").
- Vajutage nuppu ENTER.
- Sisestage kasutajakood (tehaseseadistus: 1-6-8) ja kinnitage nupuga ENTER.
- Nüüd saab seifi soovikohaselt programmeerida.

BD_Expert-Safe-E_297x210mm_Druckversion_RZ01.indd 38
02.12.2024 09:38:22

1. peatükk: Kasutamine numberkoodiga

Avamine kasutajakoodiga

- Vajutage nuppu ENTER.
- Sisestage 3- kuni 6-kohaline kasutajakood (tehaseseadistus: 1-6-8) ja kinnitage nupuga ENTER. Kostab 2 lühikest helisignaali.

Uks avaneb automaatselt.
Kui kostab 3 lühikest helisignaali, sisestati vale kood.
Proovige uuesti.

Sulgemine

Vajutage seifi uks kinni ja hoidke seda suletuna. Uks lukustub automaatselt, kui vajutate nuppu CLOSE. Sulgemistoimingu lõpul kuulete ühte lühikest helisignaali – uks on edukalt lukustatud.

Tähelepanu! Kui lukustuspoldid põrkavad vastu takistust ega saa lõpuni välja liikuda, kuulete 8 lühikest helisignaali ja näete ekraanil kirja „BLOCK". Seifi ei saa lukustada. Kui ilmub see teade ja avariivõti paikneb veel lukus, tõmmake see välja! Kui avariivõti ei paikne lukus, kontrollige, kas ukse vahel on mõni takistus ja vajadusel eemaldage see, et uks saaks korralikult sulguda!

Seejärel korrake toimingut.

Kasutajakoodi programmeerimine

Uks peab olema avatud ja lukustuspoldid **sisse tõmmatud**.

- Vajutage nuppu ENTER.
- Sisestage uus kasutajakood (3- kuni 6-kohaline) ja kinnitage nupuga ENTER.
- Kuulete 2 helisignaali ja ekraanile ilmub teade „GOOD", elektroonikaplokk on uue koodi salvestanud.
- Vajutage nuppu CLOSE.

Lukustuspoldid liiguvad välja. Kasutajakoodi programmeerimine õnnestus.

Valed sisestused

Suletud olekus seif vale koodisisestuse korral ei avane. Sellisel juhul näete ekraanil kirja „CODE-ERROR" ja kuulete 3 lühikest helisignaali. Kolmanda vale katse korral blokeerib elektroonikasüsteem seifi 5 minutiks. Selle aja möödudes saab seifi avada üldkoodi või õige kasutajakoodiga. Kui olete sisestanud vale numbri, saate selle kustutada nupuga CLOSE.

Avamine üldkoodiga

- Vajutage nuppu ENTER.
- Sisestage oma üldkood (tehaseseadistus 1-2-3-4-5-6-7-8) ja kinnitage nupuga ENTER.

Ekraanile ilmub kiri „PASS 1" ja 10 sekundi loendur. Selle aja möödumisel kuulete kahte lühikest helisignaali, uks avaneb automaatselt.

Tähelepanu! Üldkoodi sisestamisel näidatakse viimati programmeeritud kasutajakoodi korraks ekraanil ja seejärel see kasutajakood kustutatakse. Pärast seda tuleb kasutajakood uuesti programmeerida (vt „Kasutajakoodi programmeerimine"). Ust on võimalik lukustada ainult juhul, kui kasutajakood on programmeeritud.

Üldkoodi programmeerimine

Uks peab olema avatud ja lukustuspoldid **välja lükatud**.

- Vajutage nuppu ENTER.
- Sisestage üldkood (tehaseseadistus 1-2-3-4-5-6-7-8) ja kinnitage nupuga ENTER.
- Ekraanile ilmub kiri „PASS 1" ja 10 sekundi loendur. Vajutage **selle aja jooksul** uuesti nuppu ENTER.
- Nüüd sisestage uus üldkood (8-kohaline) ja kinnitage nupuga ENTER.
- Ekraanile ilmub teade „REPEAT".
- Sisestage veel kord uus üldkood ja kinnitage nupuga ENTER.
- Kui näete ekraanil kirja „GOOD", on elektroonikasüsteem uue koodi salvestanud.
- Kostab 2 lühikest helisignaali.

Üldkoodi programmeerimine õnnestus.

2. peatükk: Kasutamine hotellirežiimil

Hotelliversiooni erisused

Kui seifi soovitakse kasutada hotelliversioonis, saab selle üldkoodi abil ümber seadistada. Uks peab olema **avatud** ja lukustuspoldid **välja lükatud**.

- Vajutage nuppu ENTER.
- Sisestage oma üldkood (tehaseseadistus 1-2-3-4-5-6-7-8) ja kinnitage nupuga ENTER.
- Ekraanile ilmub kiri „PASS 1" ja 10 sekundi loendur. Vajutage **selle aja jooksul** uuesti nuppu ENTER.
- Sisestage kood „16805" ja kinnitage ümberseadistus nupuga ENTER. Ekraanile ilmub kiri „SET-05". Kostab 2 lühikest helisignaali.

Ümberseadistamine hotellirežiimile õnnestus. Kui uks nüüd kauemaks kui 5 minutiks lahti jäetakse, kustutatakse kasutajakood automaatselt ja see tuleb uuesti programmeerida.

Kui soovite jälle tavarežiimile tagasi minna, toimige nii, nagu eespool kirjeldatud, ja vastavas etapis sisestage kood „16800". Ekraanile ilmub kiri „SET-00" ja kasutajakood kehtib ka avatud ukse korral ajaliselt piiramatult.

Võimalikud veateated (ekraanil)

CODE-ERROR	Sisestati vale kood
BLOCK	• Lukustuspoldid põrkavad vastu takistust ja neid ei saa lõpuni välja lükata • Elektroonikaplokki kasutati, kui avariivõti ei olnud lukust eemaldatud. > Eemaldage takistus ja/või avariivõti ning alustage toimingut uuesti. • Kui veateade kordub, vahetage patareid ja alustage toimingut **avatud ukse korral** uuesti. Kui veateade ilmub uuesti, pöörduge tehnilise toe poole.
LOW BATT	Patareid liiga tühjad
ERROR	• Alustage toimingut uuesti. • Kui veateade kordub, vahetage patareid ja alustage toimingut **avatud ukse korral** uuesti. Kui veateade ilmub uuesti, pöörduge tehnilise toe poole

BD_Expert-Safe-E_297x210mm_Druckversion_RZ01.indd 39

02.12.2024 09:38:22

Patareivahetus

Kui ekraanil on kiri „LOW BATT", vahetage patareid võimalikult peatselt välja.

Kui patareid on juba tühjad ja uks avati avariivõtmega, kontrollige, et avariivõti on enne patareide vahetamist lukust eemaldatud.

Võtke ära mõlemad luku elektroonikaploki alaküljel olevad kruvid. Selleks vajate tähtkruvikeerajat T8. See kuulub tarnekomplekti.

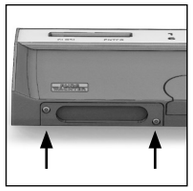

Laske kaanel koos patareidega allapoole välja libiseda.

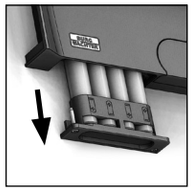

Võtke vanad patareid välja ja utiliseerige vastavalt jäätmekäitlusjuhistele peatükis „Seadme kõrvaldamine jäätmena".

Asendage patareid uutega (4 x AA Mignon LR 6 Alkaline). Pange patareid vastavalt joonistele patareihoidikutesse (jälgige, et polaarsus on õige). Kasutage kvaliteetse kaubamärgi patareisid, mitte akusid.

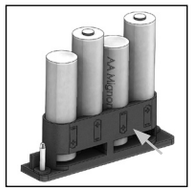

Lükake kaas koos patareidega tagasi luku elektroonikaplokki ja kruvige see kinni.

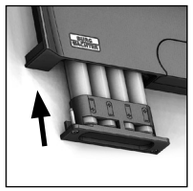

Garantii

BURG-WÄCHTERi tooted valmistatakse nende tootmise ajal kehtivate tehniliste normide kohaselt, järgides meie kvaliteedistandardeid. Garantii hõlmab üksnes neid puudusi, mis on tõendatavalt põhjustatud tootmis- või materjalivigadest, mis olid tootel olemas müügihetkel. Garantiiaeg on kaks aastat, pärast seda ei saa garantiinõudeid esitada. Garantii ei hõlma puudusi ja kahjustusi, mis on tekkinud nt transportimise, vale kasutamise, kulumise jne tagajärjel. Patareid ei kuulu garantii alla. Leitud puuduste lühikirjeldus tuleb esitada müüjale kirjalikult koos originaal-ostudokumendiga. Garantiiandja teeb pärast kontrollimist mõistliku aja jooksul otsuse seadme võimaliku remontimise või väljavahetamise kohta.

Tähelepanu!
Et tarnida Teile laitmatu kvaliteediga toode ja Teid hooldus- või remondijuhtumi korral optimaalselt aidata, tuleb rikke või defektiga seadmed esitada müüjale koos kehtiva üldkoodi ja originaal-ostudokumendiga (või selle koopia või digiskaneeringuga).

Kui saadate seadme tagasi, kasutades oma lepingust taganemise õigust, peavad lisaks kõik seadmeosad olema kahjustusteta ja tehaseseadistustega. Nõuete mittejärgimisel kaotab garantii kehtivuse.

Seadme kõrvaldamine jäätmena

Aidake palun vähendada jäätmete hulka. Kui soovite selle seifi jäätmena kõrvaldada, mõelge palun sellele, et paljud seadme komponendid koosnevad väärtuslikest materjalidest, mida on võimalik taaskasutada.

Juhime Teie tähelepanu sellele, et sellise märgistusega elektri- ja elektroonikaseadmeid ega patareisid ei tohi ära visata koos olmejäätmetega, vaid tuleb koguda eraldi. Patareide ja elektriseadmete jäätmete kogumiskoha infot saab kohalikust omavalitsusest.

Käesolevaga kinnitab BURG-WÄCHTER, et seade vastab direktiividele 2014/30/EL (elektromagnetiline ühilduvus) ja 2011/65/EL (ohtlike ainete kasutamise piiramine elektri- ja elektroonikaseadmetes).

EL-vastavusdeklaratsiooni täielik tekst on leitav internetist aadressil:
https://burg.biz/pages/eu-konformitaetserklaerung

Turvanõuanne

Puhastage klaviatuuri aegajalt mikrokiudlapiga (nt prillilapiga), et eemaldada klaviatuuri pinnalt võimalikud sõrmejäljed.

Tekstis võib olla trüki- ja kujundusvigu ning vananenud infot.

Märkmed

BD_Expert-Safe-E_297x210mm_Druckversion_RZ01.indd 40

02.12.2024 09:38:27

Paveikslas

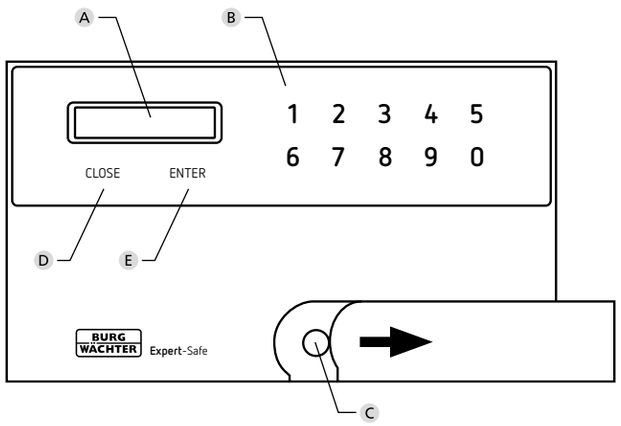

- A **Ekranas**
- B **Skaitmenų mygtukai**
- C **Avarinė spyna**
- D **CLOSE mygtukas** Spynos užrakinimas
- E **ENTER mygtukas** Įjungimas ir kodo įvesties patvirtinimas

Pratarmė

Didžiai gerbiama Kliente,
Didžiai gerbiamas Kliente,

labai dėkojame, kad pasirinkote BURG-WÄCHTER gamybos „Expert-Safe“ serijos seifą. Šis seifas buvo suprojektuotas arba pagamintas pagal naujausias techninės galimybes. Šią seriją galima eksploatuoti standartiniu ir viešbučio režimu. Papildomai visi seifai turi integruotą mechaninę avarinę spyną.

Svarbu: Prašome perskaityti visą naudojimo instrukciją prieš tai, kai pradėsite programavimą.

Mes Jums linkime daug džiaugsmo su Jūsų naujuoju „Expert-Safe“ seifu.
Jūsų BURG-WÄCHTER komanda

Avarinės spynos valdymas

Niekuomet nevaldykite elektroninės įrangos su įstatytu avariniu raktu. Jei taip atsitiko, pašalinkite avarinį raktą ir spauskite „Close“ tol, kol seifas bus tinkamai užrakintas.

Keisdami baterijas, atkreipkite dėmesį į tai:

Jei duris atidarėte avariniu raktu, prieš keisdami baterijas, įsitikinkite, kad vėl tinkamai pašalinote avarinį raktą. Elektroninę įrangą valdykite tik tada, kai buvo tinkamai pašalintas avarinis raktas.

Svarbios nuorodos

- Saugokite kodus ir avarinį raktą saugioje vietoje **anapus** seifo. (Avarinė spyna yra žemiau mygtukų skydelio, už į šoną perstumiamo dangtelio).
- Paprastų kodų, kuriuos lengva atspėti (pvz., 1-2-3-4-5-6), jokiomis aplinkybėmis nereikėtų naudoti.
- Asmeninių duomenų (pvz., gimtadienių) ar kitų duomenų, kuriuos galima būtų numanyti žinant apie kodo turėtoją, jokiomis aplinkybėmis nereikėtų naudoti kaip kodo.
- Jei seifas ilgesnį laiką neturi būti naudojamas, prašome išimti baterijas.
- Saugumo sumetimais naudotojo ir bendrojo kodo gamyklinius nuostatus būtinai reikėtų pakeisti į individualius kodus.
- Seifas pasiekia savo numatytą apsauginę funkciją tik pritvirtinus prie vientisos pastato dalies. Prašome naudoti numatytus įtvirtinimo taškus (prie sienos ir / arba grindų), kad sukurtumėte būtiną nejudamą jungtį. Dėl apsaugos nuo gaisro funkcijos seifą įrenkite galine puse prie pat vientisos pastato dalies.

  Derinyje su BURG-WÄCHTER priešgaisriniu krepšiu FB500 Jūs gausite iki 15 minučių popierinių dokumentų apsaugą nuo gaisro esant iki 700 °C (išbandyta BURG-WÄCHTER laboratorijoje).
- Esant galimiems klausimams arba problemoms, prašome kreiptis į savo prekybininką.

Bendrai

Seifo valdymui yra skirtas vienas bendrasis kodas
ir vienas naudotojo kodas.

Bendrasis kodas visada yra 8 ženklų.
Naudotojo kodą galima pasirinkti nuo 3 iki 6 ženklų.

Bendrasis kodas: 1-2-3-4-5-6-7-8 (gamyklinis nuostatas)

Naudotojo kodas: 1-6-8 (gamyklinis nuostatas)

Techniniai duomenys

Blokavimo trukmės:	Po 3x neteisingos kodo įvesties: 5 minutės
Įtampos šaltinis:	4x AA MIGNON LR6 ALKALINE
Leistinos aplinkos sąlygos	–15 °C iki + 50 °C iki 95 % sant. oro drėgnis (be kondensacijos)

Garso signalai + rodinys ekrane

1x trumpai	Mygtuko patvirtinimas. Užrakinimo proceso paleidimas, užrakinimo procesas sėkmingai baigtas
2x trumpai	Teisinga įvestis. Atidarymo proceso paleidimas, naudotojas/bendrasis kodas įrašytas
3x trumpai	Neteisinga įvestis (CODE-ERROR)
8x trumpai + „BLOCK“	Jei avarinis raktas yra įkištas į spyną, prašome ištraukti! Jei avarinis raktas nėra įstatytas, prašome pašalinti nenumatytą kliūtį duryse, kad šios galėtų teisingai užsidaryti!
8x trumpai + „ERROR“	Pakeiskite baterijas ir paleiskite procesą, esant atidarytoms durims, iš naujo. Klaidos pranešimui pasikartojus, susisiekite su techninės priežiūros tarnyba

Paleidimas

- Pašalinkite baterijų skiriamąją juostelę iš baterijų skyrelio apatinėje elektroninės įrangos pusėje (žr. skirsnį „Baterijų keitimas“).
- Paspauskite ENTER mygtuką.
- Įveskite naudotojo kodą (gamyklinis nuostatas: 1-6-8) ir patvirtinkite ENTER.
- Dabar seifą galima individualiai užprogramuoti.

BD_Expert-Safe-E_297x210mm_Druckversion_RZ01.indd 41
02.12.2024 09:38:27

1 skyrius: Valdymas su skaitiniu kodu

Atidarymas su naudotojo kodu

- Paspauskite ENTER mygtuką.
- Įveskite nuo 3 iki 6 ženklų naudotojo kodą (gamyklinis nuostatas: 1-6-8) ir patvirtinkite ENTER. Jūs girdite 2 trumpus garso signalus.

Durys atsidaro automatiškai.
Jei girdite 3 trumpus garso signalus, vadinasi, buvo įvestas neteisingas kodas. Prašome bandyti dar kartą.

Uždarymas

Paspauskite ir laikykite seifo duris uždarytas. Durys užsirakina automatiškai, kai paspaudžiate CLOSE mygtuką. Uždarymo proceso pabaigoje Jūs girdite trumpą garso signalą, durys yra sėkmingai užrakintos.

Dėmesio: jei skląsčiai atsitrenkia į kliūtį ir negali išsitraukti iki galo, išgirsite 8 trumpus garso signalus, ir rodinyje pamatysite „BLOCK“. Seifo nepavyksta uždaryti. Jei pasirodo šis pranešimas, ir avarinis raktas dar būtų spynoje, ištraukite jį! Jei avarinio rakto spynoje nėra, patikrinkite, ar duryse nėra kliūties, ir, jei yra, pašalinkite ją, kad šios galėtų teisingai užsidaryti!

Prašome po to procesą pakartoti.

Naudotojo kodo programavimas

Durys turi būti atidarytos, o skląsčiai turi būti **įtraukti**.

- Paspauskite ENTER mygtuką.
- Įveskite naująjį naudotojo kodą (nuo 3 iki maks. 6 ženklų) ir patvirtinkite ENTER mygtuku.
- Jūs girdite 2 garsus, ir ekrane pasirodo pranešimas „GOOD“, elektroninė įranga naująjį kodą įrašė.
- Paspauskite CLOSE mygtuką.

Skląsčių kaiščiai išsitraukia. Naudotojo kodas buvo sėkmingai užprogramuotas.

Neteisingos įvestys

Uždarymo būsenos seifas nepriima neteisingų kodų įvesčių. Ekrane šiais atvejais Jūs matote „CODE-ERROR“, ir Jūs girdite 3 trumpus garso signalus. Per trečiąjį neteisingą bandymą elektroninė įranga užblokuoja seifą 5 minutėms. Po šios trukmės seifą galima atidaryti su bendruoju kodu arba teisingu naudotojo kodu. Jei bakstelėjote neteisingą skaitmenį, šią įvestį Jūs galite pašalinti CLOSE mygtuku.

Atidarymas su bendruoju kodu

- Paspauskite ENTER mygtuką.
- Įveskite savo bendrąjį kodą (gamyklinis nuostatas 1-2-3-4-5-6-7-8) ir patvirtinkite ENTER.

Ekrane yra rodoma „PASS 1“, ir 10 sekundžių yra skaičiuojama didėjančia tvarka. Pasibaigus šiai trukmei, išgirsite du trumpus garso signalus, durys atsidarys automatiškai.

Dėmesio: įvedus bendrąjį kodą, paskiausiai užprogramuotas naudotojo kodas yra trumpai parodomas ir tada pašalinamas. Po to naudotojo kodą būtina užprogramuoti iš naujo (žr. „Naudotojo kodo programavimas“). Duris galima užrakinti tik tuo atveju, jei yra užprogramuotas naudotojo kodas.

Bendrojo kodo programavimas

Durys turi būti atidarytos, o skląsčiai turi būti **ištraukti**.

- Paspauskite ENTER mygtuką.
- Įveskite savo bendrąjį kodą (gamyklinis nuostatas 1-2-3-4-5-6-7-8) ir patvirtinkite ENTER.
- Yra rodoma „PASS 1“, ir 10 sekundžių yra skaičiuojama didėjančia tvarka. Paspauskite **per šią trukmę** dar kartą ENTER mygtuką.
- Dabar įveskite naująjį bendrąjį kodą (8 ženklų) ir patvirtinkite ENTER.
- Ekrane pasirodo rodinys „REPEAT“.
- Įveskite naująjį bendrąjį kodą antrą kartą ir patvirtinkite ENTER.
- Elektroninė įranga naująjį kodą įrašė, jei Jūs ekrane matote „GOOD“.
- Jūs girdite 2 trumpus garso signalus.

Bendrasis kodas buvo sėkmingai užprogramuotas.

2 skyrius: Valdymas viešbučio režimu

Viešbučio versijos ypatybės

Jei seifas turi būti eksploatuojamas viešbučio versija, tai galima pertvarkyti bendruoju kodu. Durys turi būti **atidarytos**, o skląsčiai turi būti **ištraukti**.

- Paspauskite ENTER mygtuką.
- Įveskite savo bendrąjį kodą (gamyklinis nuostatas 1-2-3-4-5-6-7-8) ir patvirtinkite ENTER.
- Yra rodoma „PASS 1“, ir 10 sekundžių yra skaičiuojama didėjančia tvarka. Paspauskite **per šią trukmę** dar kartą ENTER mygtuką.
- Įveskite kodą „16805“ ir patvirtinkite pertvarkymą ENTER. Ekrane pasirodo „SET-05“. Jūs girdite 2 trumpus garso signalus.

Pertvarkymas į viešbučio režimą buvo sėkmingas. Jei dabar durys lieka atidarytos ilgiau kaip 5 minutes, naudotojo kodas automatiškai yra pašalinamas, ir jį būtina užprogramuoti iš naujo.

Jei vėl norėtumėte grįžti į įprastą režimą, veikite taip, kaip nurodyta pirmiau, ir atitinkamoje vietoje naudokite kodą „16800“. Rodinyje pasirodo „SET-00“, ir naudotojo kodas laiko atžvilgiu neribotai galioja net ir esant atidarytoms durims.

Galimi klaidų pranešimai (ekrano rodinys)

CODE-ERROR	Neteisinga kodo įvestis
BLOCK	• Skląsčiai atsitrenkia į kliūtį ir negali išsitraukti iki galo • Elektroninė įranga buvo valdoma nepašalinant avarinio rakto. > Pašalinkite kliūtį ir/arba avarinį raktą, ir paleiskite procesą iš naujo. • Klaidos pranešimui pasikartojus, pakeiskite baterijas bei paleiskite procesą, **esant atidarytoms durims**, iš naujo. Klaidos pranešimui pasikartojus, susisiekite su techninės priežiūros tarnyba.
LOW BATT	Baterijos per silpnos
ERROR	• Paleiskite procesą iš naujo. • Klaidos pranešimui pasikartojus, pakeiskite baterijas bei paleiskite procesą, **esant atidarytoms durims**, iš naujo. Klaidos pranešimui pasikartojus, susisiekite su techninės priežiūros tarnyba

BD_Expert-Safe-E_297x210mm_Druckversion_RZ01.indd 42
02.12.2024 09:38:31

Baterijų keitimas

Jei ekrane yra rodoma „LOW BATT“, prašome greitu laiku pakeisti baterijas.

Jei baterijos jau yra išsikrovę, ir durys buvo atidarytos avariniu raktu, prieš keisdami baterijas, įsitikinkite, kad atidarę vėl tinkamai pašalinote avarinį raktą.

Pašalinkite abu varžtus apatinėje spynos elektroninės įrangos pusėje. Tam Jums reikės „Torx“ T 8 atsuktuvo. Jis yra įtrauktas į komplektaciją.

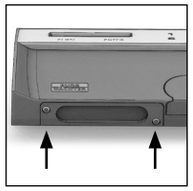

Leiskite dangteliui kartu su baterijomis išslysti žemyn.

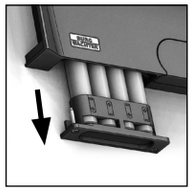

Išimkite senąsias baterijas ir pašalinkite jas pagal šalinimo nuorodas, pateikiamas skirsnyje „Prietaiso šalinimas“.

Pakeiskite baterijas naujomis (4 x AA Mignon LR 6 Alkaline). Įdėkite baterijas pagal brėžinius baterijų laikikliuose (laikykitės teisingo poliškumo). Prašome naudoti firmines baterijas, o ne akumuliatorius.

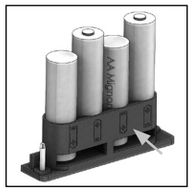

Vėl įstumkite dangtelį kartu su baterijomis į spynos elektroninę įrangą, ir tvirtai prisukite.

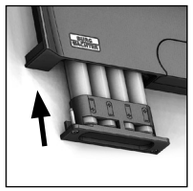

Garantija

BURG-WÄCHTER gaminiai yra gaminami pagal gamybos metu galiojančius techninius standartus ir laikantis mūsų kokybės standartų. Garantija apima tiktai tuos trūkumus, kurių įrodomos priežastys yra pardavimo momentu buvę gamybos arba medžiagų defektai. Garantija baigiasi po dviejų metų, tolesnės pretenzijos yra negalimos. Pvz., dėl transportavimo, neteisingo valdymo, netinkamo naudojimo, susidėvėjimo ir t. t. atsiradusiems trūkumams ir pažeidimams garantija netaikoma. Baterijoms garantija netaikoma. Nustatytus trūkumus, įsk. originalų pirkimo dokumentą ir trumpą defekto aprašymą, būtina savo pardavėjui pateikti raštu. Per deramą laiką patikrinęs, garantijos teikėjas sprendžia dėl galimo remonto arba keitimo.

Dėmesio:
Tam, kad Jums tiektume nepriekaištingos kokybės aukštavertį gaminį ir optimaliai Jums padėtume techninės priežiūros ar remonto atveju, yra būtina brokuotus arba sugedusius prietaisus kartu su galiojančiu bendruoju kodu savo prekybininkui pateikti kartu su originaliu pirkimo dokumentu (arba jo kopija ar skaitmeniniu nuskaitytu vaizdu).

Be to, jei grąžinama remiantis Jūsų teise atsisakyti sutarties, visos prietaiso dalys privalo būti nepažeistos gamykliniame nustatyme. Nesilaikymo atveju nustoja galioti garantija.

Prietaiso šalinimas

Prašome padėti vengti atliekų. Jei Jūs kuriuo nors momentu ketintumėte šį seifą pašalinti, prašome prisiminti, kad daugelis šio prietaiso sudėtinių dalių susideda iš vertingų medžiagų, kurias galima perdirbti.

Mes atkreipiame dėmesį į tai, kad taip paženklintą elektros ir elektroninę įrangą bei baterijas būtina šalinti ne su buitinėmis atliekomis, bet atskirti arba atskirai surinkti. Prašome pasiteirauti atsakingos įstaigos Jūsų mieste/savivaldybėje apie baterijų ir elektros įrangos atliekų susirinkimo vietas.

Šiuo BURG-WÄCHTER deklaruoja, kad šis prietaisas atitinka direktyvas 2014/30/ES (EMC) ir 2011/65/ES (RoHS).

Pilną ES atitikties deklaracijos tekstą galima rasti interneto adresu: https://burg.biz/pages/eu-konformitaetserklaerung

Saugos rekomendacija

Prašome retkarčiais mikropluošto šluoste (pvz., akinių valymo šluoste) išvalyti klaviatūros valdymo plokštumą, kad pašalinti galimus pirštų atspaudus ant klaviatūros paviršiaus.

Galimos spausdinimo ir rinkimo klaidos bei techniniai pakeitimai.

Užrašai

BD_Expert-Safe-E_297x210mm_Druckversion_RZ01.indd 43

02.12.2024 09:38:33

BURG-WÄCHTER
Altenhofer Weg 15
58300 Wetter, Germany
info@burg.biz
www.burg.biz

BD Expert-Safe Elektronik E SWI/JAT 021224

www.burg.biz